FO code: 010855
Ref: 70501-1089
AI: V3

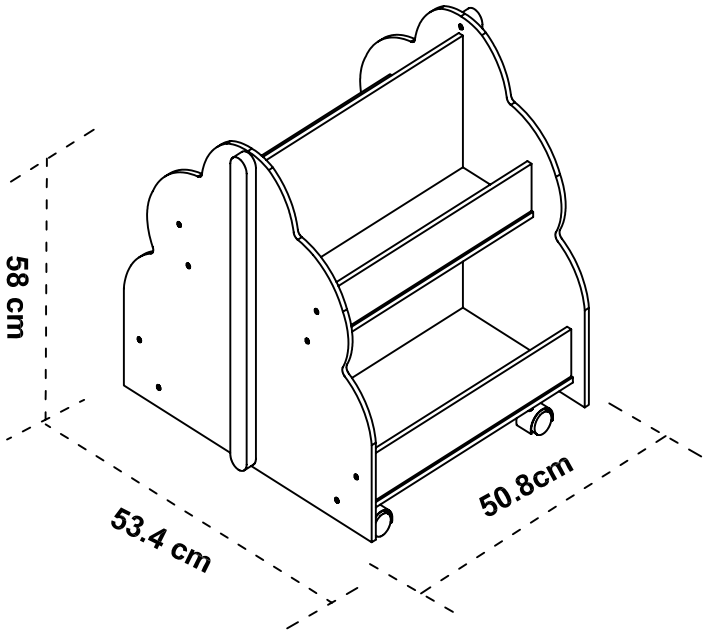

- Kontrollera innehållet i förpackningen innan du påbörjar monteringen.
- Förstör inte förpackningen, eftersom den kan användas till att skydda delarna från stötar och repor under monteringen.
- Montera därefter möbeln i den ordning som anges med numreringen.
- Om problem uppstår, kontakta vår kundtjänst.
- Det kan hända att det under uppackning eller montering frigörs mer eller mindre tydliga dofter av ytbehandlingsmedel från produkten .För att du inte skabesväras av dessa dofter råder vi dig att ställa produkten i ett välventilerat rum,öppna dörrarna helt och placera lådorna vid sidan av möbeln,till dess att dofterna försvunnit.

NOTICE A CONSERVER

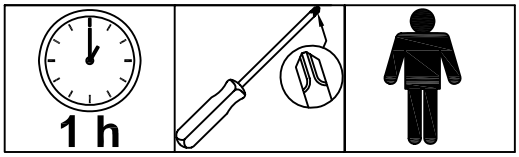

Fabriqué en Chine
made in China
fabricado na China
fabricado en China
Hergestellt in China
fabbricato in Cina
Geproduceerd in China
Tillverkad i Kina
Valmistusmaa: Kiina

- Vor Montage den Inhalt Ihres Packchens kontrolleren
- Die Verpackung nicht zerstören, sie wird Ihnen nützlich sein, um die Teile bei der Montage vor Stössen und Kratzern zu schützen
- Das Möbel dann in der Reihenfolge der Nummerierung zusammenbauen
- Im Problemfall Ihren Kundendienst anrufen
- Lüften Sie Ihre Möbel nach dem Aufbau bitte mit geöffneten Möbeltüren und-schubladen in einem gut durchlüfteten Raum. Bitte belüften Sie Ihre Wohnräume regelmäßig.

- Controlar el contenido de su embalaje antes de proceder al montaje
- No deteriorar el paquete, que le será muy útil para proteger los elementos de golpesy rozadurante el montaje.
- Acoplar de seguida el mueble, siguiendo la orden definida por la numeracion
- Si tiene problemas, contactar nuestro servicio postventa
- Desde la recepción, ventilar los muebles, con las puertas y cajones abiertos, en una estancia bien ventilada. Renovar regulamente el aire de las estancias

- Verificare il contenuto della confezione prima del montaggio.
- Non eliminare l'imballo che potrà essere utilizzato per proteggere il prodotto dai danni durante il montaggio.
- Montare l'articolo seguendo l'ordine di numerazione.
- In caso di necessità contattare il nostro servizio post-vendita.
- Al ricevimento, areare i vostri mobili, aprendo porte e cassetti, in una stanza ben ventilata. Ricambiare l'aria della stanza regolarmenta

- Tarkista pakkauksen osat ennen kokoamisen aloittamista.
- Älä hajota pakkausta. Se on hyödyllinen kokoamisen yhteydessä osien suojaamiseksi naarmuilta.
- Kokoa huonekalu seuraamalla ohjeita numerojärjestyksessä.
- Ongelman tapauksessa, ottakaa yhteys jälkimyyntipalveluumme.
- On mahdollista,että tuote avaamisen ja kokoamisen yhteydessä vapauttaa lakan hajua johtuen sen säilytyksestä pakkauksen sisässä. Jotta tämä haju ei häiritsisi teltä,suosittelemme asettamaan tuotteen kunnolla ilmastoituun tilaan, avaamaan sen ovet ja irrottamaan laatikot,kunnes haju on kadonnut.

- De Inhoud van uw pakket controleren alvorens met de montage te beginnen
- De Verpakking niet beschadigen, deze kan heel handig zijn om de onderdelen te beschermen tegen schokken en krassen tijdens de montage.
- Zet vervolgens het meubel in elkaar in de volgorde die is bepaald in de nummering
- Neem bij problemen contact op met onze klantenservice.
- Laat na ontvangst uw meubels luchten (deuren en laden open) in een goed geventileerde ruimte. Zorg regimatig voor frisse lucht in uw kamer

- Contrôler le contenu de votre colis avant de procéder au montage.
- Ne détériorez pas l'emballage, il vous sera très utile pour protéger les éléments des coups et rayures pendant le montage.
- Assemblez ensuite le meuble en suivant l'ordre défini par la numérotation.
- En cas de problème contactez notre service après vente.
- A réception, aerer vos meubles, portes et tiroirs ouverts, dans une pièce bien ventilée. Renouveler régulièment l'air de vos pieces.

- Check the content of your parcel before assembling.
- Do not throw away the packing which could be very useful to protect the panels from knocks and scratches when assembling.
- Assemble the article following the order of the numbers indicated.
- Should any problems arise, please contact our After Sale Service.
- Upon receipt, place the furniture in a well-ventilated room and leave doors and drawers open to allow the air to circulate. Change the air in your rooms on a regular basis.

- Confira o conteúdo da sua encomenda antes de iniciar a montagem.
- Não danifique a embalagem, poderá ser-lhe útil para proteger os elementos de golpes ou riscos durante a montagem.
- Proceda á montagem do móvel segundo a ordem definida pela numeração.
- Para qualquer esclarecimento, contacte os nossos serviços atraves do telefone.
- Aquando da sua recepção, arejar os seus móvels, portas e gavetas abertos, numa divisão bem ventilada. Renover regularmente o ar das suas divisões.

Notice de montage / Assembly instructions / Instruções de montagem / Prospecto de montaje / Montageanleitung / Istruzioni di montaggio / Montagehandleiding / Asennusohjeet / Monteringsanvisningar

F **Informations à conserver**

Attention! tenir les vis et petits éléments et sachets hors de porté e des enfants
Attention! Bien identifier les éléments avant de commencer le montage
A monter par un Adulte
Ne pas monter sur ce produit
Ne pas utiliser votre article lorsque l'un de ses éléments est cassé ou manquant
En cas de problème contactez notre service après vente
Nettoyer avec une éponge humide

GB **Keep this information for future reference**

Warning! Keep all screws, small parts and plastic bag out of the reach of small children
Warning! Check all parts before assembling
To be assembled by an adult
Not to clime on this product
Never use your item if any of its parts are broken or missing
Should any problems arise, please contact our After Sales Service
Clean with a wet sponge

P **Conserve estas instruções**

Precaução! Mantenha peças os parafusos, acessórios pequenos e saco de plástico fora do alcance das crianças
Atenção! Identique os parafusos antes de começ ar a montagem
A ser montado por um adulto
No subir encima de este produto
Não utilizar o artigo se um dos elementos está em falta ou danificado
Para qualquer esclarecimento, contacte os nossos serviços através do telefone
Limpe com uma esponja humedecida

S **Informaciones que deben ser guardadas**

Atención! mantener los tornillos, los pequeños elementos y bolsitas fuera del alcance de los niños
Atención! Identificar los elementos antes de empezar el montaje
A montar por un adulto
No subir encima de este producto.
No utilizar este artículo si uno de los elementos falta o esta roto
Si tiene problemas, contactar nuestro servicio postventa
Limpielo con una esponja húmeda

G **Aufzubewahrende Informationen**

Achtung! die Schrauben und kleinen Teile ausserhalb der Reichweite von Kindern lagern
Achtung! Vor Montagebeginn alle Teile identifizieren
Von einem Erwachsenen zu montieren
Sich nicht auf dieses Produkt stellen
Ihren Artikel nicht benutzen, wenn eines seiner Bestandteile beschädigt ist oder fehlt
Im Problemfall Ihren Kundendienst anrufen
Mit einem feuchten Schwamm reinigen

Notice de montage / Assembly instructions / Instruções de montagem / Prospecto de montaje / Montageanleitung / Istruzioni di montaggio / Montagehandleiding / Asennusohjeet / Monteringsanvisningar

I

Conservare le istruzioni per futuro utilizzo
Attenzione! Tenere le viti ed i componenti di piccole dimensioni lontano dalla portata dei bambini
Attenzione! Controllare i pezzi prima del montaggio
Il montaggio deve essere eseguito da un adulto
non salire sul prodotto
L'articolo non deve essere utilizzato in caso di elementi mancanti o danneggiati
In caso di necessità contattare il nostro servizio post-vendita
Pulire con una spugna inumidita

NL

Informatie om te bewaren
Waarschuwing: schroeven en kleine elementen en zakjes buiten bereik van kinderen houden
Let op! De elementen goed identificeren alvorens met de montage te beginnen
Moet door een volwassene worden gemonteerd
niet op het product klimmen
Uw artikel niet gebruiken wanneer een van de onderdelen kapot is of ontbreekt
Neem bij problemen contact op met onze klantenservice
Reinigen met een vochtige spons

FI

Säilytettävät tiedot
Huomautus! pidä ruuvit, pienet osat ja pussit poissa lasten ulottuvilta
Tarkista pakkauksen osat ennen kokoamisen aloittamista
Aikuisen koottava
Älä käytä tuotetta tikapuina
Älä käytä tuotetta, jos jokin sen osista puuttuu tai on rikkoutunut
Ongelman tapauksessa, ottakaa yhteys jälkimyyntipalveluumme
Pese kostealla sienellä

SE

Ta vara på dessa anvisningar
OBS! Förvara skruvarna, smådelarna och påsarna utom räckhåll för barn
Kontrollera innehållet i förpackningen innan du påbörjar monteringen
Ska monteras av en vuxen
Ställ dig aldrig på denna produkt
Använd aldrig denna produkt om någon del saknas eller är trasig
Om problem uppstår, kontakta vår kundtjänst
Tvätta med en fuktig tvättsvamp

LISTE DES ELEMENTS / LIST OF PARTS / LISTA DE ELEMENTOS / LISTON DE ELEMENTOS / TEILELISTE / LISTA DEI COMPONENTI / lijst met onderdelen / Osalista / Lista över ingående delar

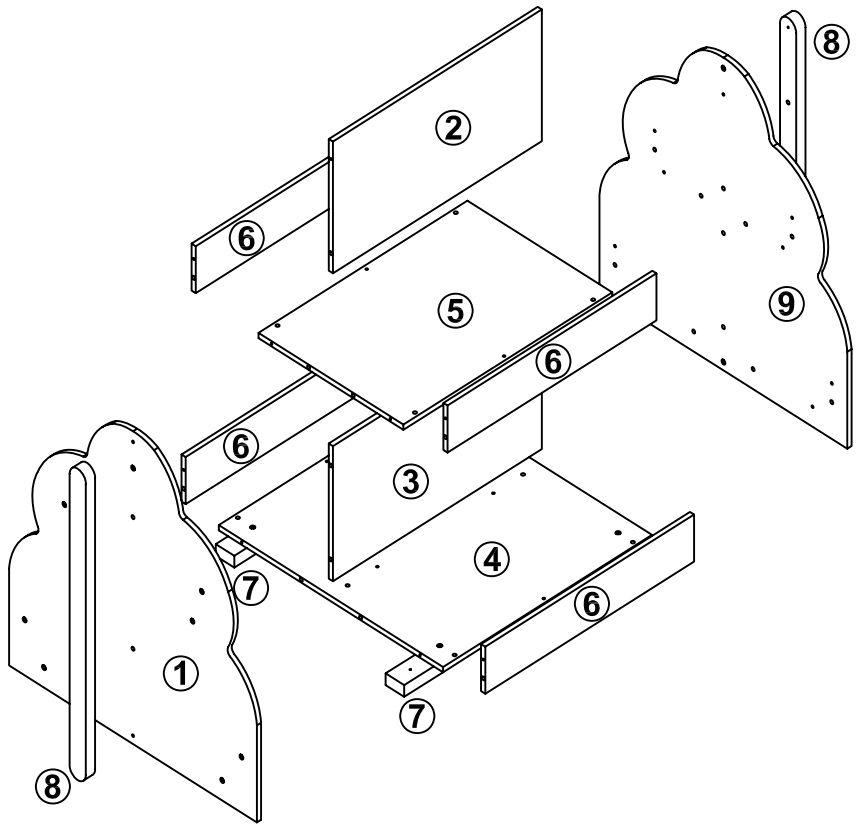

F X 4	
E X 8	Ø6 x 20
D X 32	Ø5 x 25
C X 16	10 / 3.5
B X 8	22 / 3.5
A X 24	27 / 3.5

1

C X 16	
D X 4	
E X 4	
F X 4	

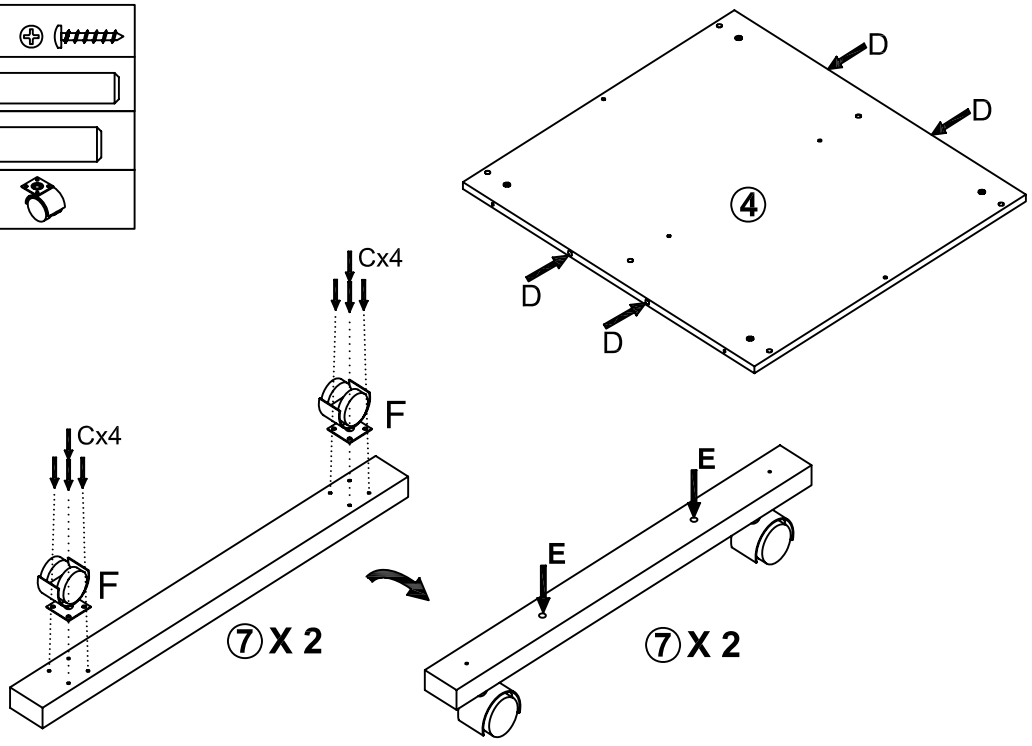

2

B X 4

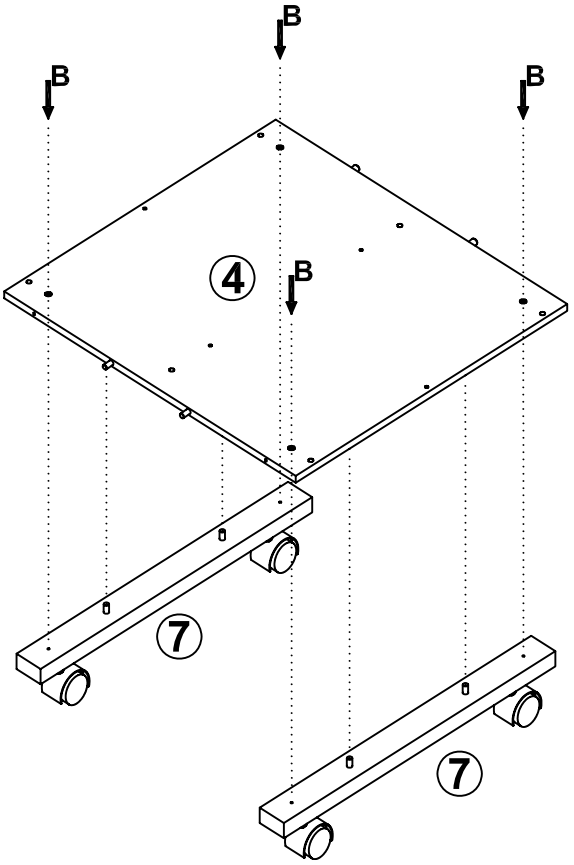

3

D X 22

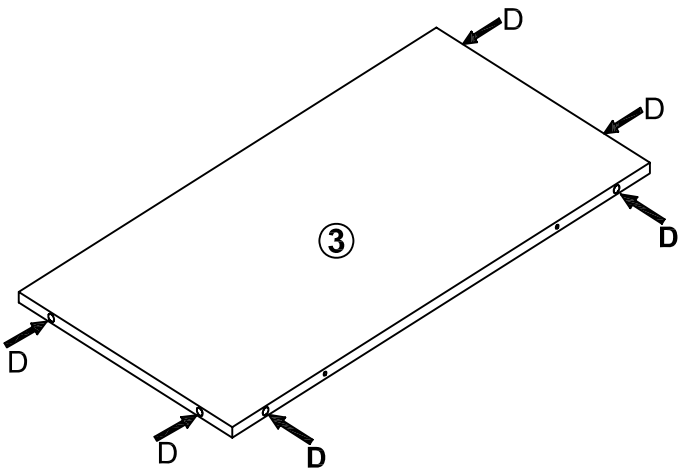

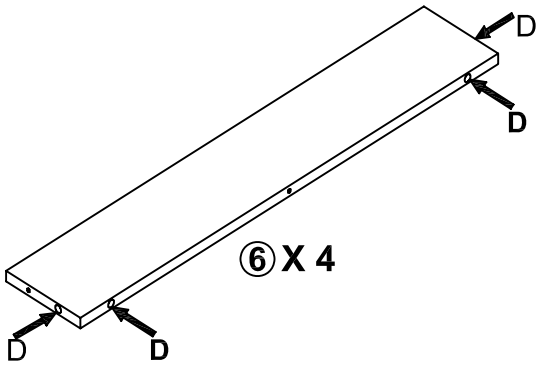

4

A X 4

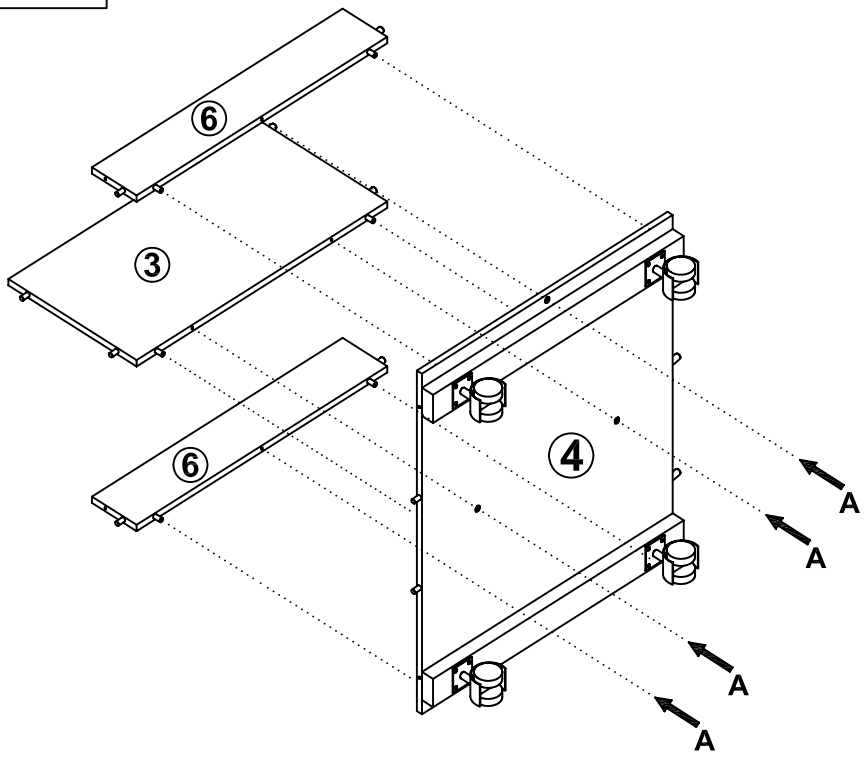

5

D X 4

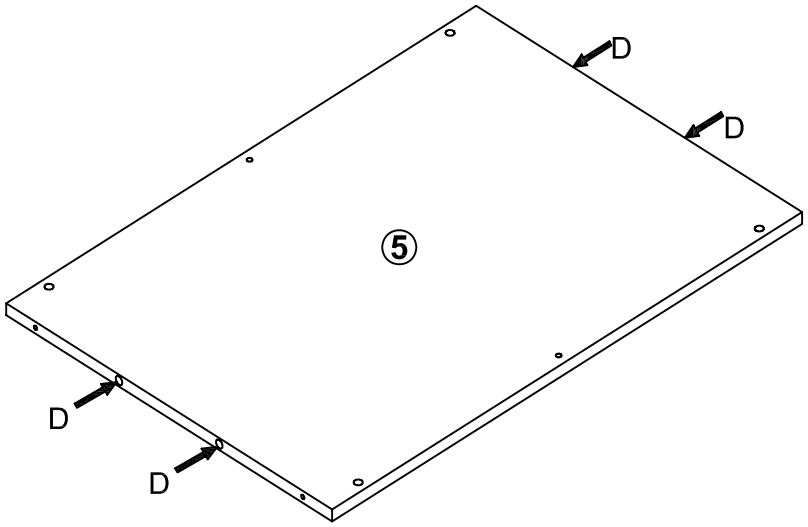

6

A X 2

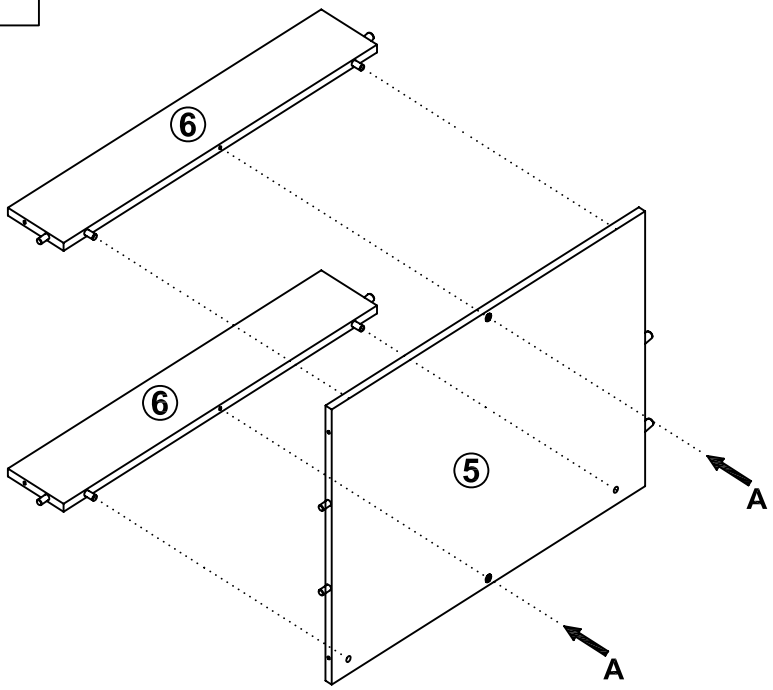

7

D X 2

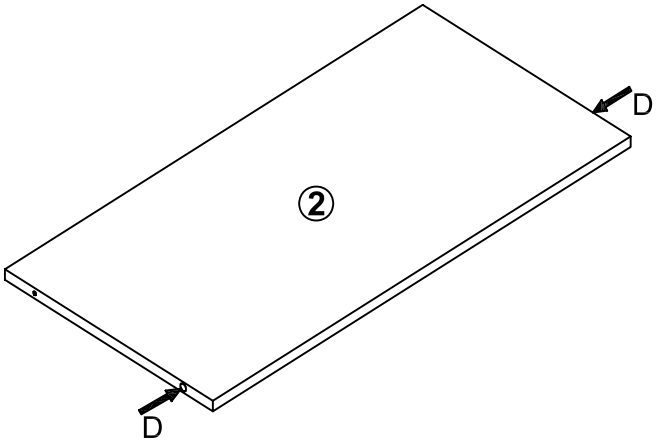

8

A X 9

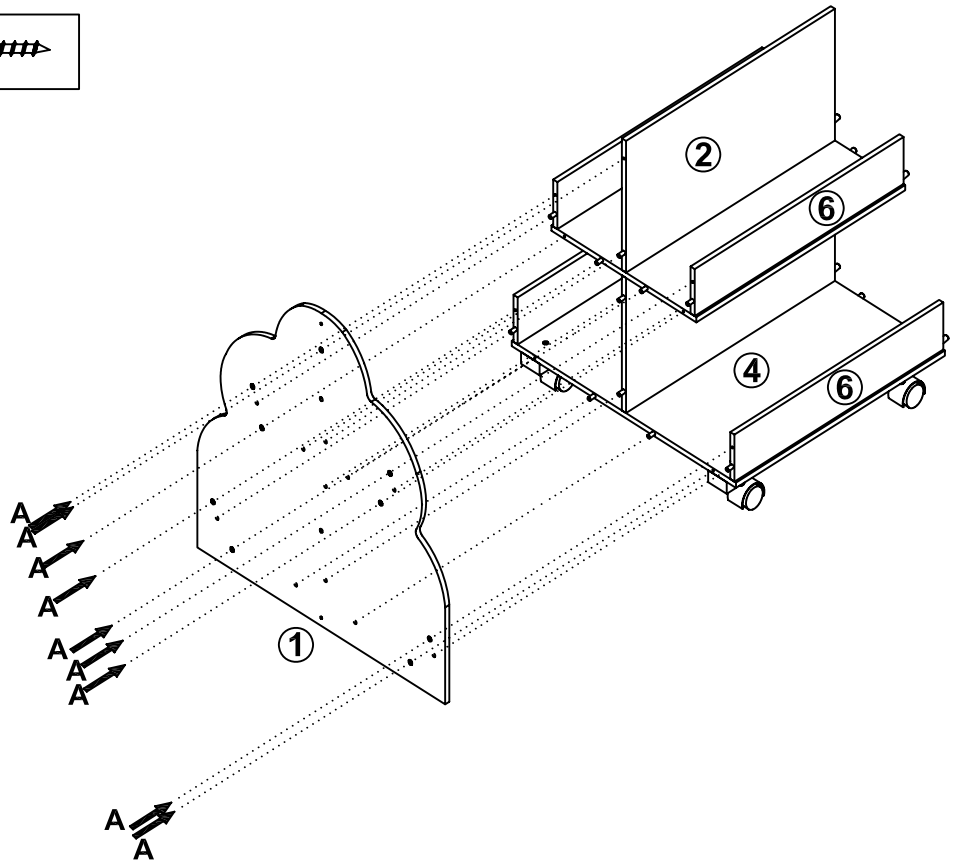

9

A X 9

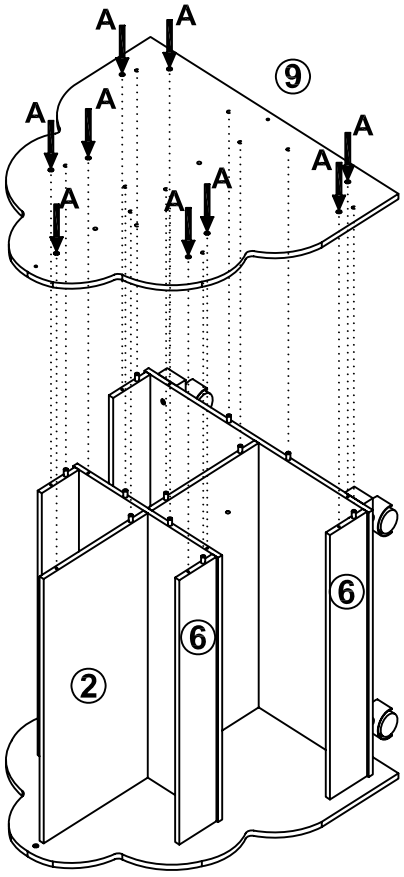

10

E X 4

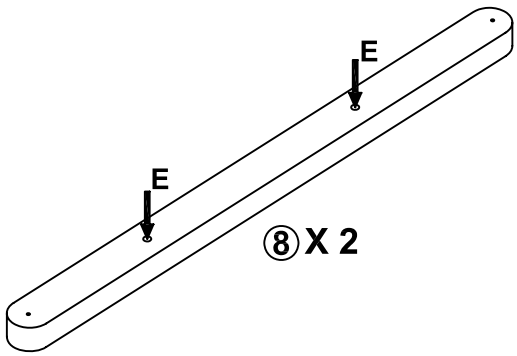

11

B X 4

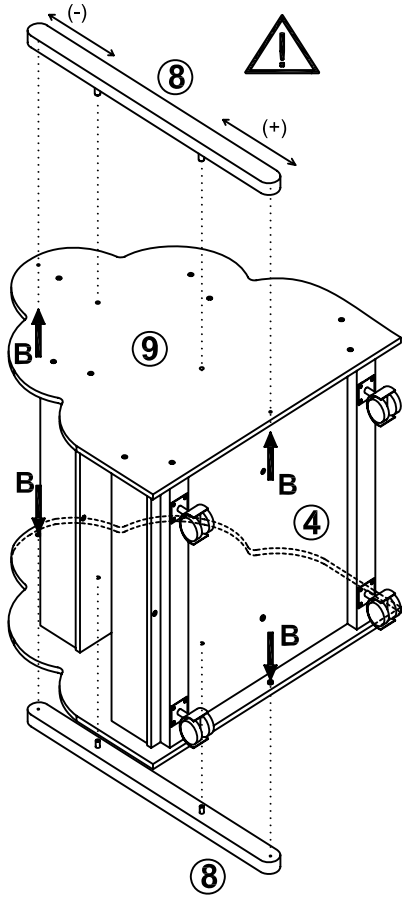

Importé par / Imported by / Importado por / Importado por / Importiert von / Importato da / Geïmporteerd door / maahantuoja / Importeras av
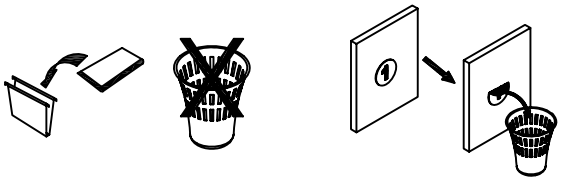
VERTBAUDET
216, Rue Winoc Chocqueel
59200 Tourcoing - FRANCE