vertbaudet

FO Code : 001670
Refn.70501 1096

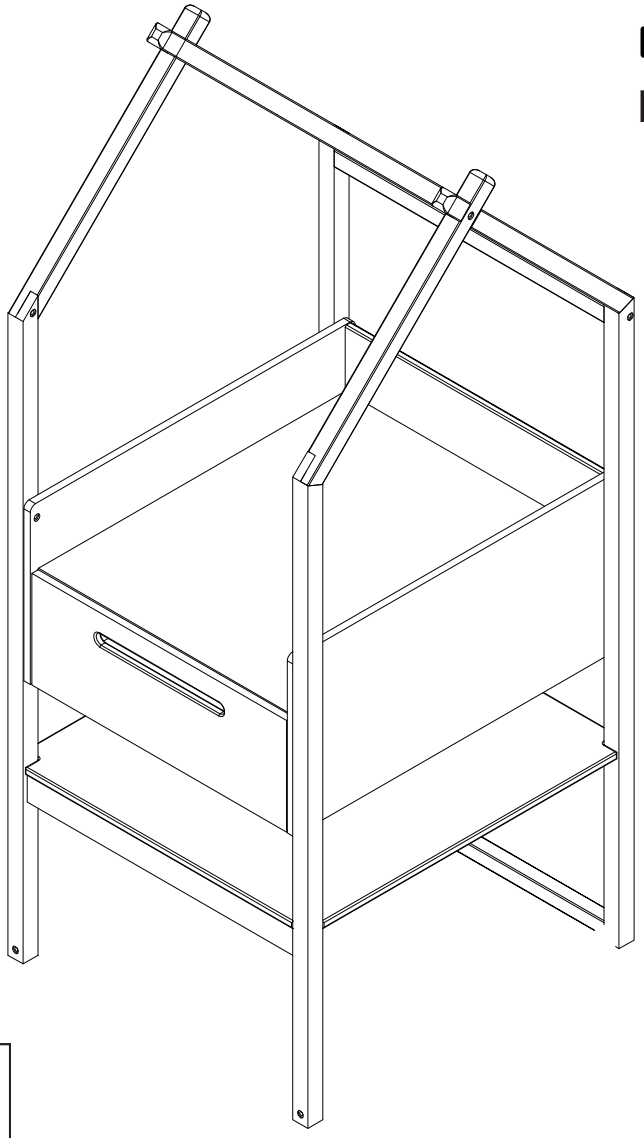

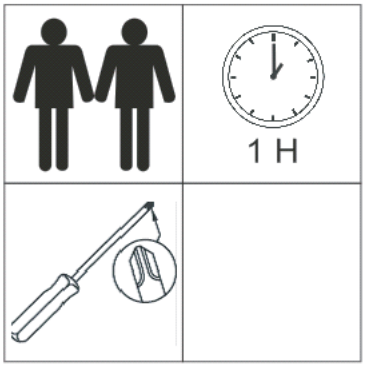

- Kontrollera innehållet i förpackningen innan du påbörjar monteringen.
- Förstör inte förpackningen, eftersom den kan användas till att skydda delarna från stötar och repor under monteringen.
- Montera därefter möbeln i den ordning som anges med numreringen.
- Om problem uppstår, kontakta vår kundtjänst.
- Det kan hända att det under uppackning eller montering frigörs mer eller mindre tydliga dofter av ytbehandlingsmedel från produkten .För att du inte skabesväras av dessa dofter råder vi dig att ställa produkten i ett välventilerat rum,öppna dörrarna helt och placera lådorna vid sidan av möbeln,till dess att dofterna försvunnit.

- Vor Montage den Inhalt Ihres Packchens kontrolleren
- Die Verpackung nicht zerstören, sie wird Ihnen nützlich sein, um die Telle bei der Montage vor Stössen und Kratzern zu schützen
- Das Möbel dann in der Relhenfolge der Nummerierung zusammenbauen
- Im Problemfall Ihren Kundendienst anrufen
- Lüften Sie Ihre Möbel nach dem Aufbau bitte mit geöffneten Möbeltüren und-schubladen in einem gut durchlüfteten Raum. Bitte belüften Sie Ihre Wohnräume regelma¦Big.

- Controlar el contenido de su embalaje antes de proceder al montaje
- No deteriorar el paquete, que le será muy útil para proteger los elementos de golpesy rozadurante el montaje.
- Acoplar de seguida el mueble, siguiendo la orden definida por la numeracion
- Si tiene problemas, contactar nuestro servicio postventa
- Desde la recepción, ventilar los muebles, con las puertas y cajones abiertos, en una estancia bien ventilada. Renovar regulamente el alre de las estancias

- Verificare il contenuto della confezione prima del montaggio.
- Non elimlnare l'lmballo che potrà essere utilizzato per proteggere il prodotto dai danni durante il montaggio.
- Montare l'articolo seguendo l'ordine di numerazione.
- In caso di necessità contattare il nostro servizio post-vendita.
- Al ricevimento, areare i vostri mobili, aprendo porte e cassetti, in una stanza ben ventilata. Ricamblare l'arla della stanza regolarmenta

- Tarkista pakkauksen osat ennen kokoamisen aloittamista.
- Älä hajota pakkausta. Se on hyödyllinen kokoamisen yhteydessä oslen suojaamiseksi naarmuilta.
- Kokoa huonekalu seuraamalla ohjelta numerojärjestyksessä.
- Ongelman tapauksessa, ottakaa yhteys jälkimyyntipalveluumme.
- On mahdollista,että tuote avaamisen ja kokoamisen yhteydessä vapauttaa lakan hajua johtuen sen säilytyksestä pakkauksen sisässä. Jotta tämä haju ei häiritsisi teitä,suosittelemme asettamaan tuotteen kunnolla ilmastoituun tilaan, avaamaan sen ovet ja irrottamaan laatikot,kunnes haju on kadonnut.

- De Inhoud van uw pakket controleren alvorens met de montage te beginnen
- De Verpakking niet beschadigen, deze kan heel handig zijn om de onderdelen te beschermen tegen schokken en krassen tijdens de montage.
- Zet vervolgens het meubel in elkaar in de volgorde die is bepaald in de nummering
- Neem bij problemen contact op met onze klantenservice.
- Laat na ontvangst uw meubels luchten (deuren en laden open) in een goed geventileerde ruimte. Zorg regimatig voor frisse lucht in uw kamer

- Contrôler le contenu de votre colis avant de procéder au montage.
- Ne détériorez pas l'emballage, il vous sera très utile pour protéger les éléments des coups et rayures pendant le montage.
- Assemblez ensulte le meuble en suivant l'ordre défini par la numérotation.
- En cas de problème contactez notre service après vente.
- A réception, aerer vos meubles, portes et tiroirs ouverts, dans une pièce bien ventilée. Renouveler régulièment l'air de vos pieces.

- Check the content of your parcel before assembling.
- Do not throw away the packing which could be very useful to protect the panels from knocks and scratches when assembling.
- Assemble the article following the order of the numbers indicated.
- Should any problems arise, please contact our After Sale Service.
- Upon receipt, place the furniture in a well-ventilated room and leave doors and drawers open to allow the air to circulate. Change the air in your rooms on a regular basis.

- Confira o conteúdo da sua encomenda antes de iniciar a montagem.
- Não danifique a embalagem, poderá ser-lhe útil para proteger os elementos de golpes ou riscos durante a montagem.
- Proceda á montagem do móvel seguindo a ordem definida pela numeração.
- Para qualquer esclarecimento, contacte os nossos serviços atraves do telefone.
- Aquando da sua recepção, arejar os seus móveis, portas e gavetas abertos, numa divisão bem ventilada. Renover regularmente o ar das suas divisões.

INSTRUCTIONS D'UTILISATION

IMPORTANT:
A CONSERVER POUR DE FUTURS BESOINS DE REFERENCE

A LIRE ATTENTIVEMENT

1°) AVERTISSEMENT : " Ne pas laisser l'enfant sans surveillance sur la table à langer"

2°) AVERTISSEMENT : "Ce dispositif de table à langer est destiné aux enfants de la naissance à 12 mois et d'un poids de 11 kg maximum."

3°) AVERTISSEMENT : "Tous les éléments de fixation doivent être convenablement serrés et contrôlés régulièrement"

4°) AVERTISSEMENT : " Ne pas utiliser la table à langer, si certains éléments sont cassés, endommagés ou manquants, et n'utiliser que des pièces détachées fournies par le fabricant."

5°) AVERTISSEMENT : " Ne rien laisser à proximité de la table à langer, qui puisse procurer un danger d'étouffement ou d'étranglement."

6°) AVERTISSEMENT : " Afin d'éviter les risques de déclenchement d'incendie, ne pas placer la commode à langer à proximité immédiate d'une source de chaleur (appareil de chauffage ou électrique, lampe électrique)"

7°) AVERTISSEMENT : " Ne nettoyer qu'avec un chiffon à poussières, ou un chiffon humide, ne pas utiliser de produit à récurer."

8°) La taille maximum du matelas est de : 700 x 550 x 20 mm

9°) Ne pas superposer deux matelas

10°) Reportez vous à la notice de montage pour bien visualiser les différents principes d'assemblages et éléments de quincaillerie

INSTRUCTIONS

IMPORTANT! PLEASE READ ATTENTIVELY AND RETAIN FOR FUTURE REFERENCE

1°) WARNING : " Child should not be left unattended"

2°) WARNING : " This changing table has been designed for babies from birth to 12 months or of maximum weight 11 kg."

3°) WARNING : " Screws and fixings must always be tightened properly, to prevent drawstrings, ribbons or necklaces, etc... catching on them and reduce the risk of suffocation and strangulation.
They should be checked on a regular basis."

4°) WARNING : " This changing table device should not be used if any elements are broken, damaged or missing and replacement parts should be approved by the manufacturer."

5°) WARNING : "Do not leave anything in the changing table and place it at a suitable distance from any object which could provide a foothold for the child or present a risk of suffocation or strangulation, for example cords or curtain tie-backs, etc."

6°) WARNING : "Please ensure that the changing table Is not positioned In the vicinity of an open flame or other source of intense heat, e.g. electric or gas heaters..."

7°) WARNING : " Pease do only clean with a duster or a damp cloth. Do not use any scouring agent !"

8°) Use with mattress 700 x 550x20 mm.

9°) WARNING: "do not use more than one mattress In the convenient"

10°) Pease familiarize yourself with the various assembly principles and hardware items outlined In the assembly Instructions.

ANLEITUNG
WICHTIG BITTE SORFALTIG DURCHLESEN UND FUR SPATERE ZWECKE AUFBEWAHREN

1°) WICHTIG : " Kinder dürfen nicht unbeaufsichtigt gelassen werden l"

2°) ACHTUNG : "Diese wickeltish-Vorrichtung ist für Neugeborene bis 12 Monate alte Babys und einem maximalen Gewicht von 11 kg vorgesehen."

3°) ACHTUNG : "Die Schrauben und die zusammengebauten Elemente müssen stets eine korrekte Klemmfeststellung aufweisen,
um ein ungewolltes Hängenbleiben von Kordeln
Bändern, Ketten oder ähnlichen Dingen, die im schlimmsten Falle zum Ersticken oder Erwürgen des Babys führen können, zu vermeiden.
Die korrekte Klemmfeststellung muss in regalmäßigen Abständen geprüft werden."

4°) WICHTIG : "Die WickelKommode bitte nicht verwenden, wenn bestimmte Elemente defekt, beschädigt sind oder fehlen. Zudem sollten Sie nur vom Hersteller zugelassene Ersatzteile verwenden."

5°) ACHTUNG : "lm und neben der Wickelkommode dürfen keine Dinge oder Gegenstände aufgestellt werden, an denen sich das Baby bzw.
Kind mit den Füßen abstützen kann oder die eine potentielle Erstickungs- bzw. Erwürgungsgefahr darstellen.
Hierzu zählen beispielsweise Bändchen und Bänder, Vorhangkordeln usw."

6°) WICHTIG : "Achten Sie bitte darauf, dass die Wickelkommode keinesfalls in der Nähe von offene Flammen und anderen starken Wärmequellen, wie zum Beispiel Elektroheizungen, Gasheizungen usw. aufgestellt wird."

7°) ACHTUNG : " Bitte nur mit einem Staubtuch oder einem feuchten Lappen reinigen.
Keine scheuernden Putzmittel verwenden!"

8°) Wählen Sie eine Matratze einer Größe von 700 x 550 x 20 mm aus.

9°) Es darf Immer nur eine Matratze gleichzeitig in der Wickelkommode verwendet werden.

10°) Bitte beziehen Sie sich auf die Montageanleitung für die präzise Darstellung der verschiedenen Bauschritte und der zu verwendbaren Eisenkurzwaren.

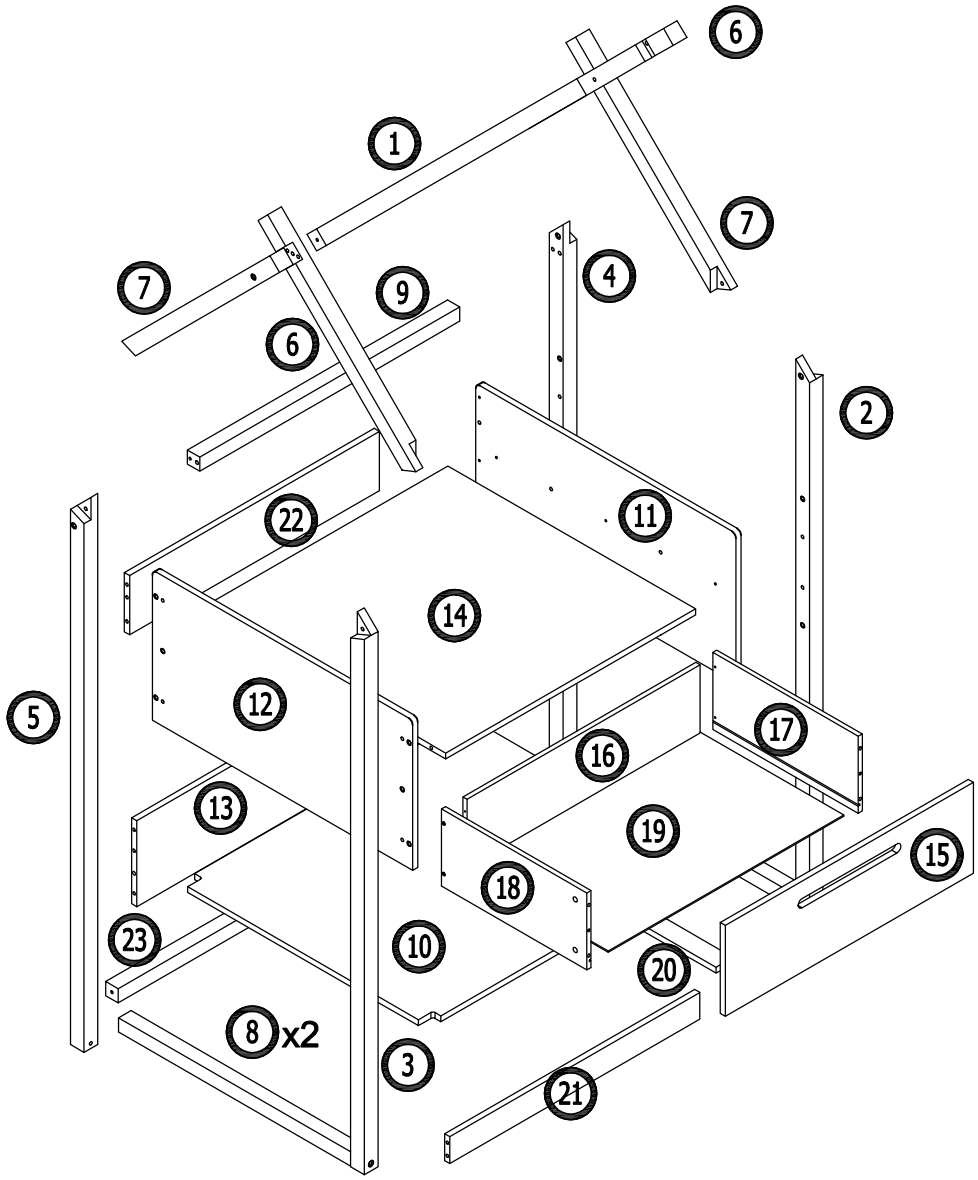

ITEM	DESCRIPTION	Q'TY	Sticker N°	ITEM	DESCRIPTION	Q'TY	Sticker N°
	Ø5x45mm	18 PCS	A		Ø9.5 x 11mm	8 PCS	J
	Ø14.5x11.9mm	18 PCS	B		40x30x25x2 mm	2 PCS	K
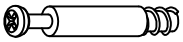	Ø5x43mm	6 PCS	C		Ø6.3x11.9 mm	10 PCS	L
	Ø12 X 10mm	6 PCS	D	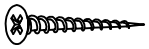	TFØ4*40mm	4 PCS	M
	Ø8x30 mm	14 PCS	E		CLEF ALLEN	1 PC	N
	Ø6x70mm	8 PCS	F		TF Ø3 x 12mm	6 PCS	O
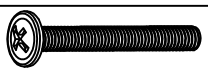	Ø6 X 50mm	2 PCS	G		Ø6x30 mm	2 PCS	P
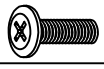	Ø6x25mm	12 PCS	H		Ø9.5*25mm	2 PCS	Q
	Ø8x20 mm	8 PCS	V	R2 R1	L = 400mm	2 pcs	R

1

A x 18	C x 6	L x 8	R x 2	K x 2
Ø5x45mm	Ø5x43mm	Ø6.3x11.9 mm	R1 L=400mm	40x30x25x2 mm

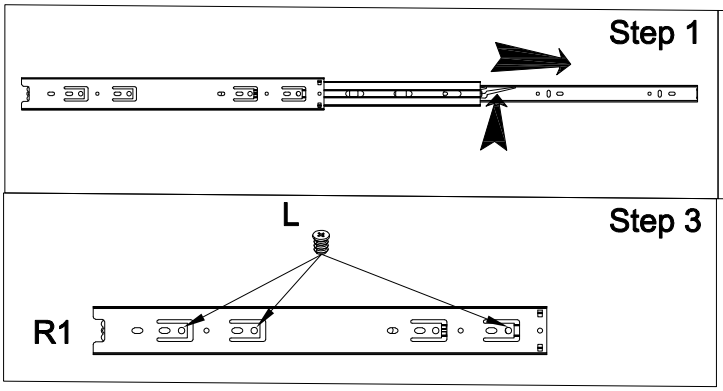

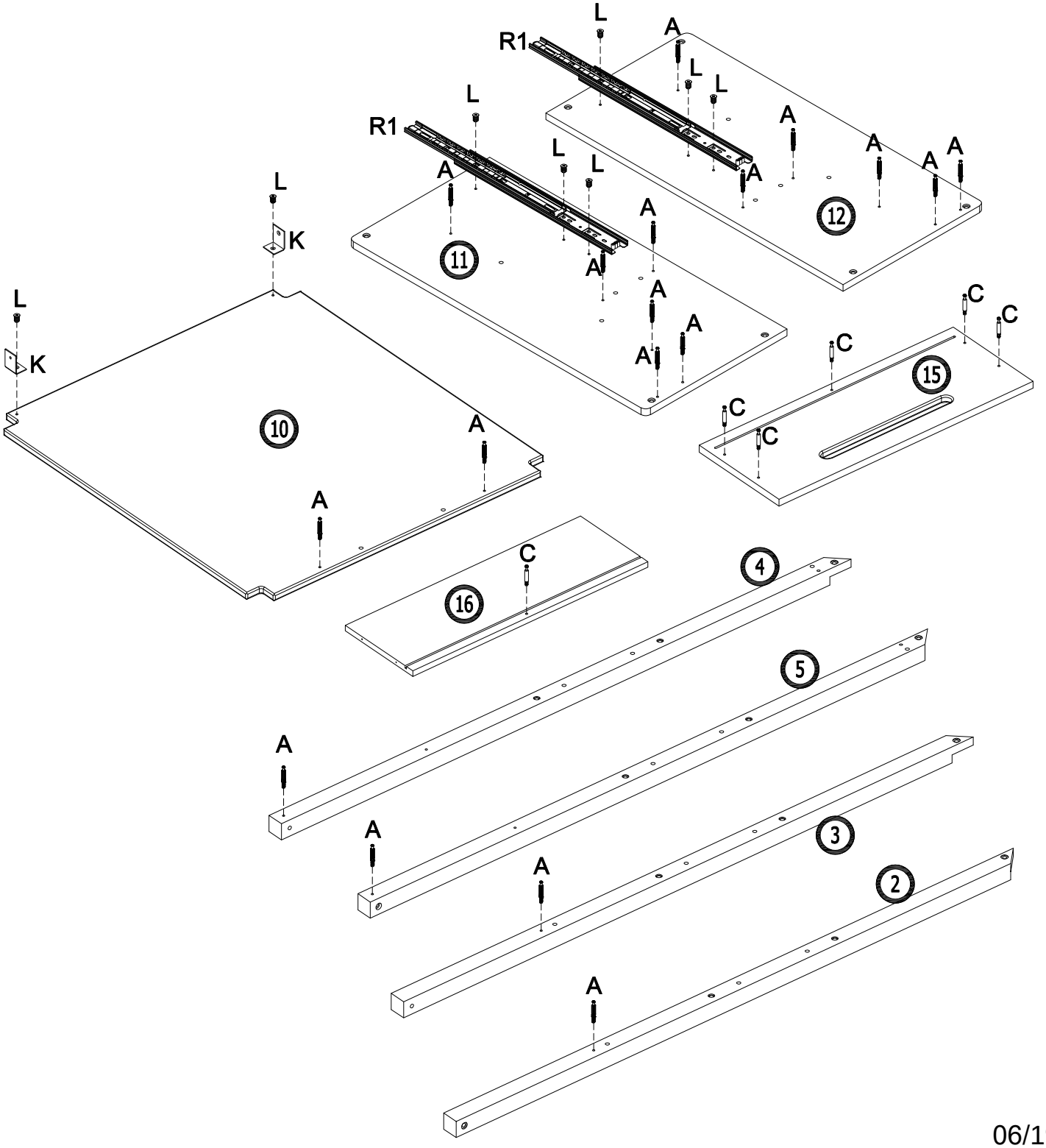

06/19

2

F x 4	J x 4	N x 1
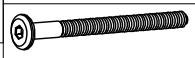 Ø6x70mm	Ø9.5 x 11mm	CLEF ALLEN

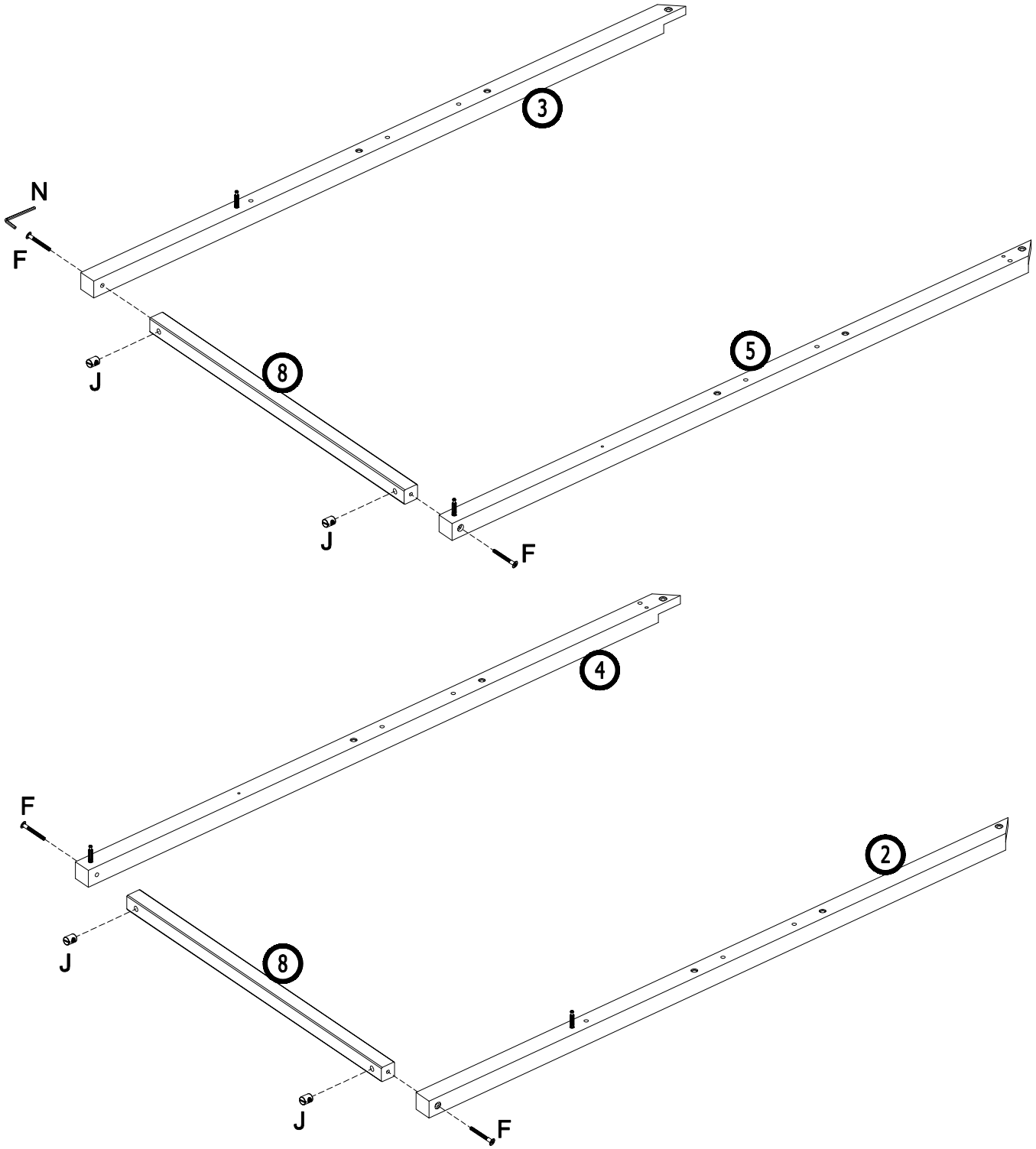

3

H x 4

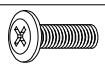

Ø6x25mm

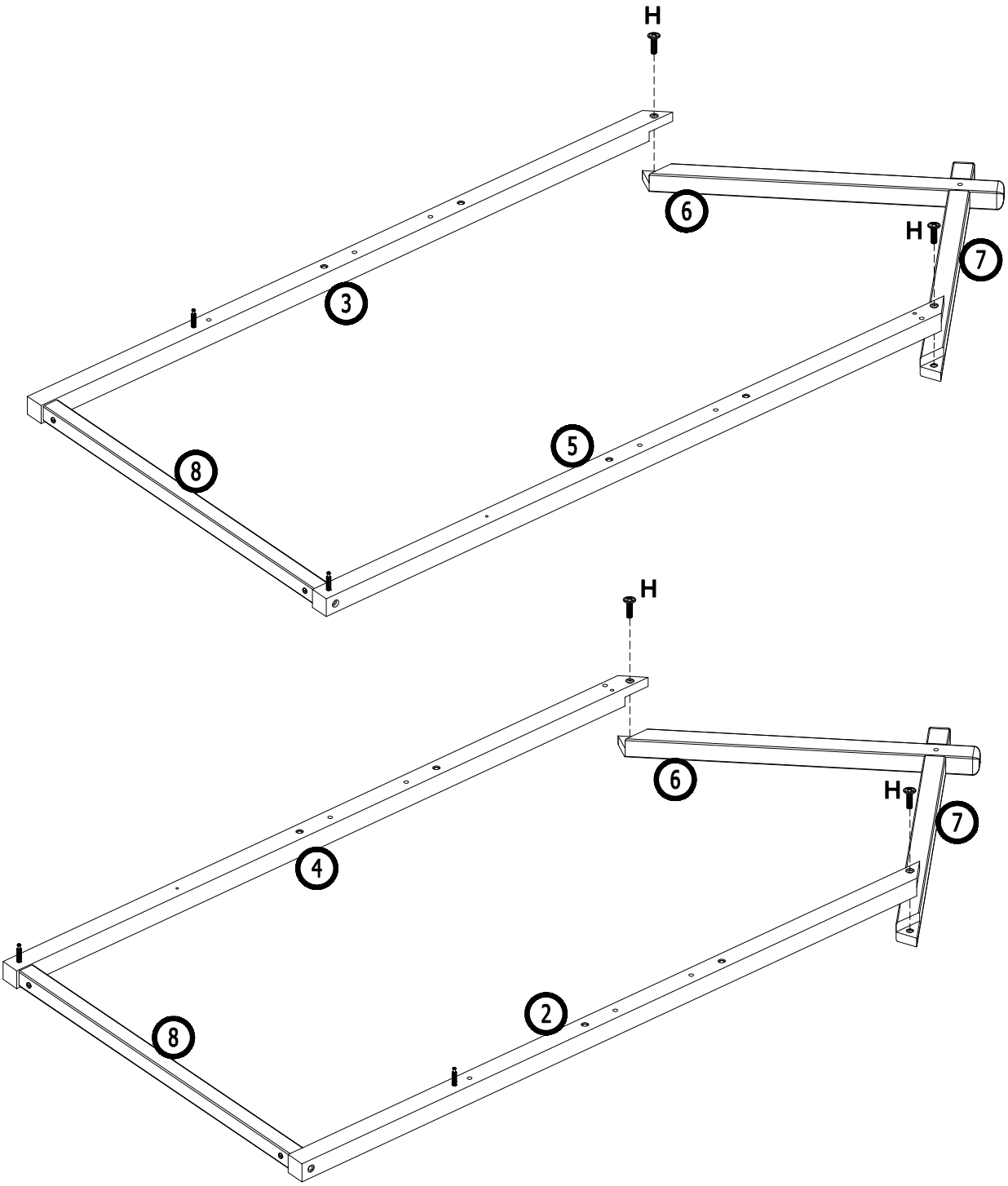

4

V	x 8	H	x 8
Ø8x20 mm		Ø6 x 25 mm	

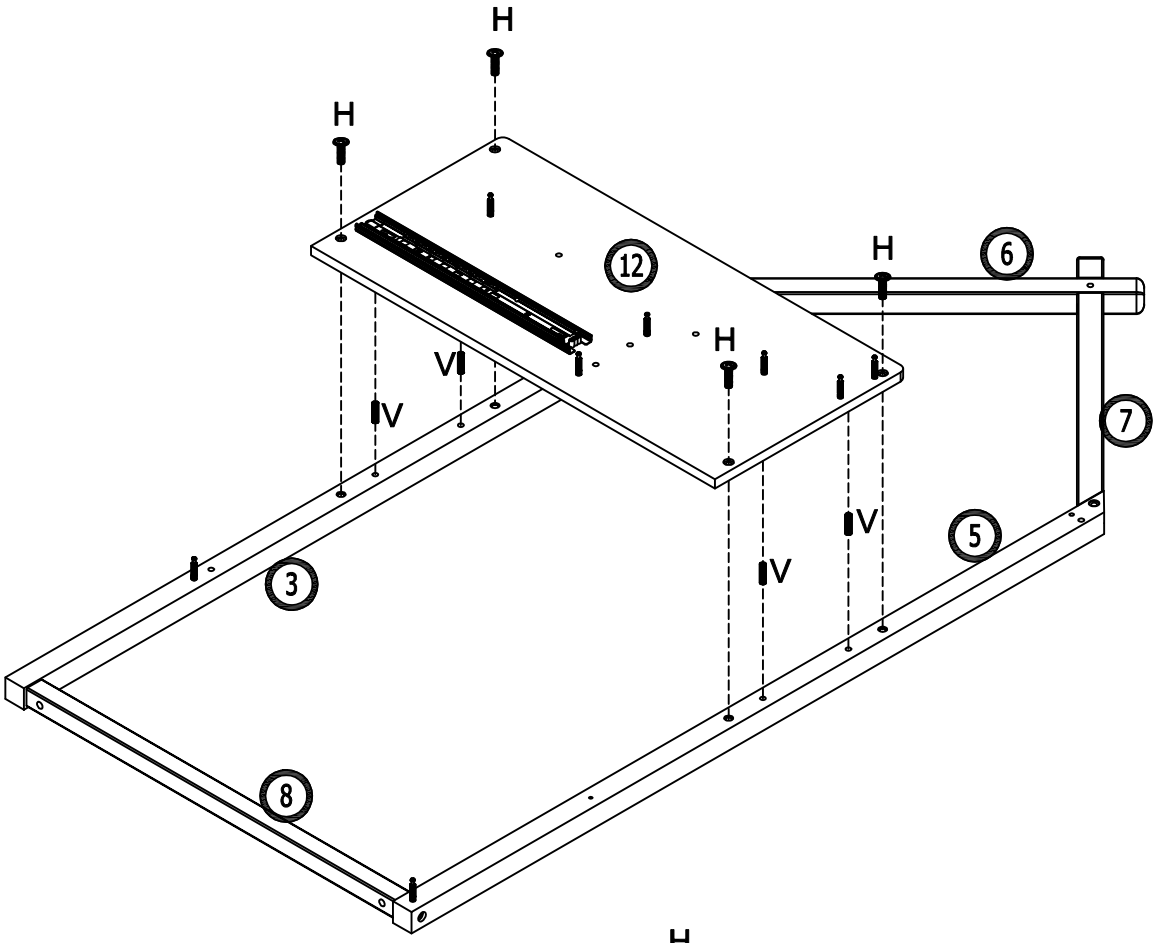

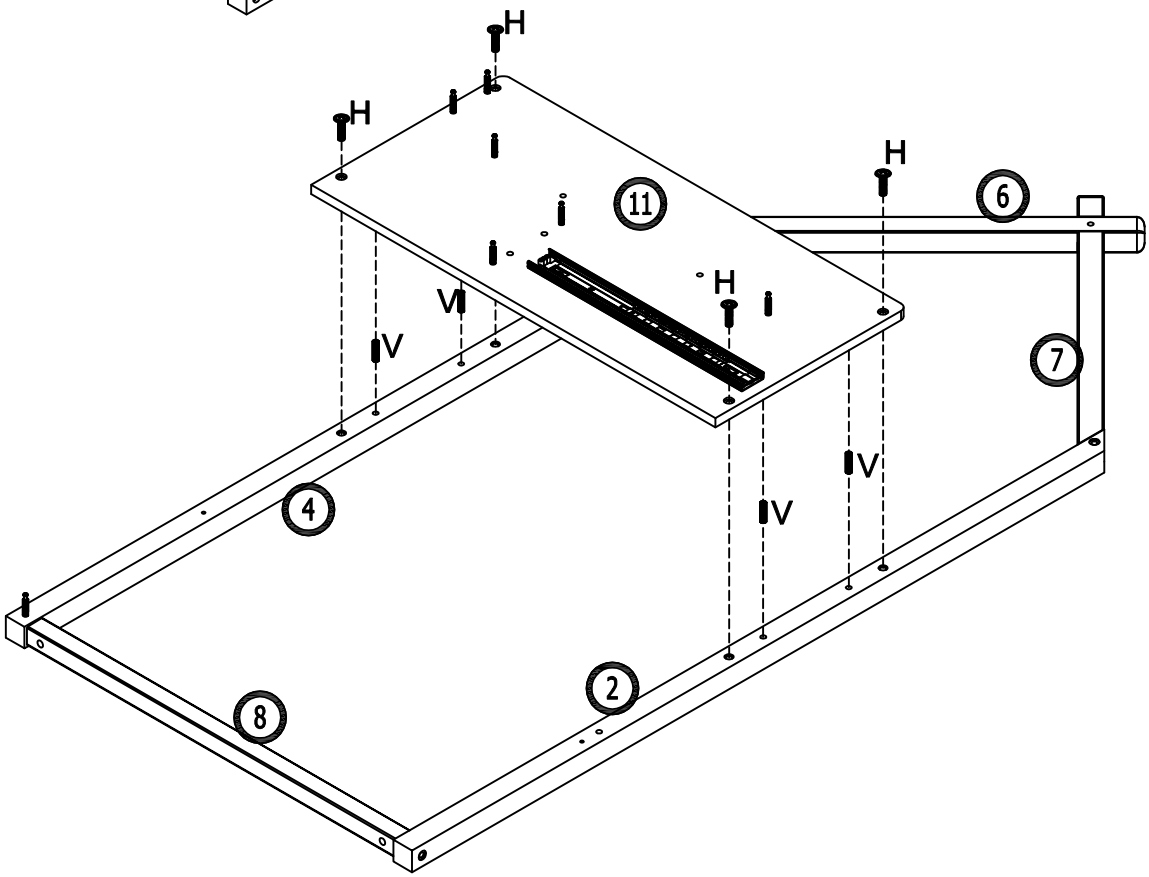

09/19

5

B x 2	E x 4	G x 2	J x 2
Ø14.5x11.9mm	Ø8x30 mm	Ø6 X 50mm	Ø9.5 x 11mm

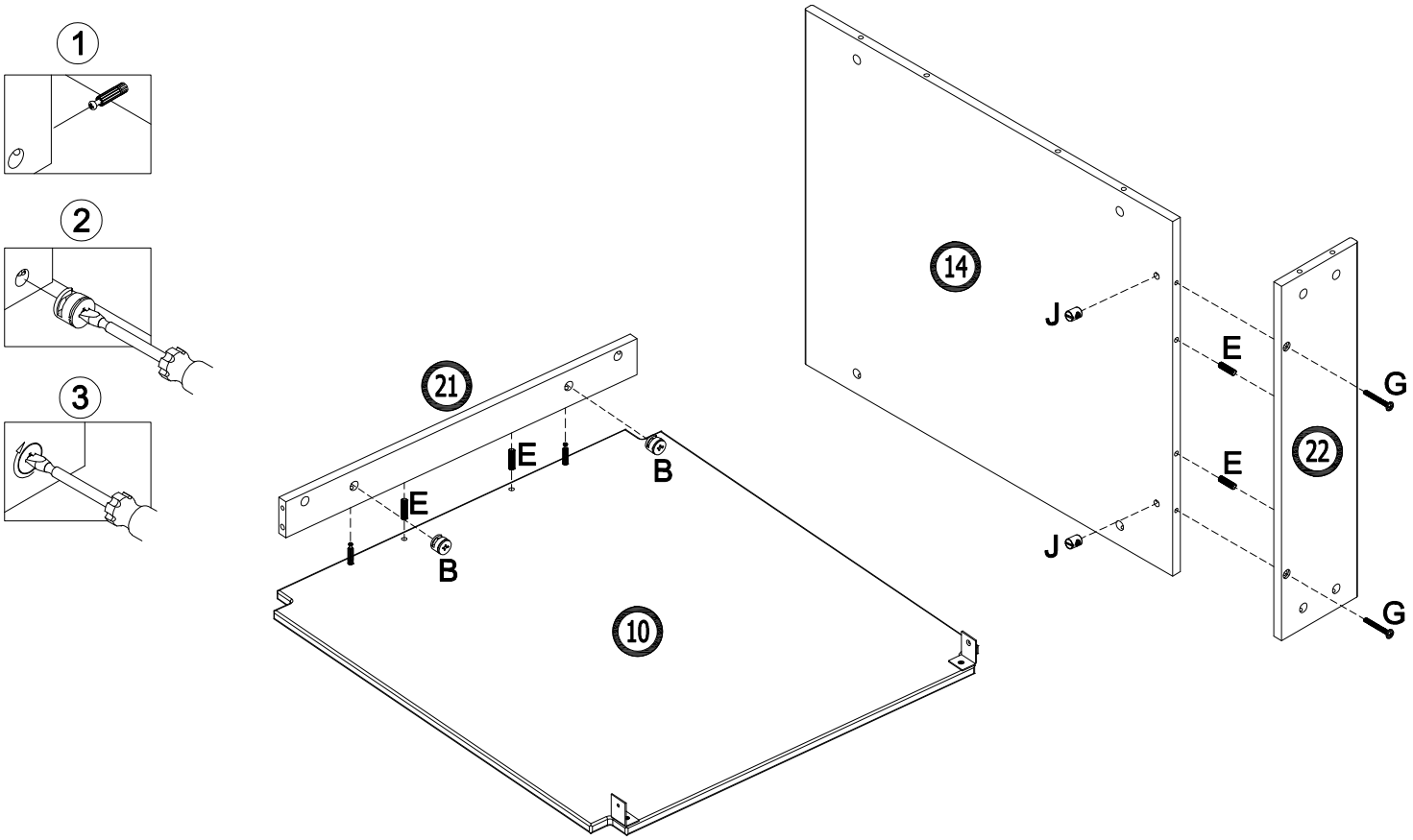

6

B x 1	F x 1	P x 1	J x 1
Ø14.5x11.9mm	Ø6x70mm	Ø6x30 mm	Ø9.5 x 11mm

N x 1
CLEF ALLEN

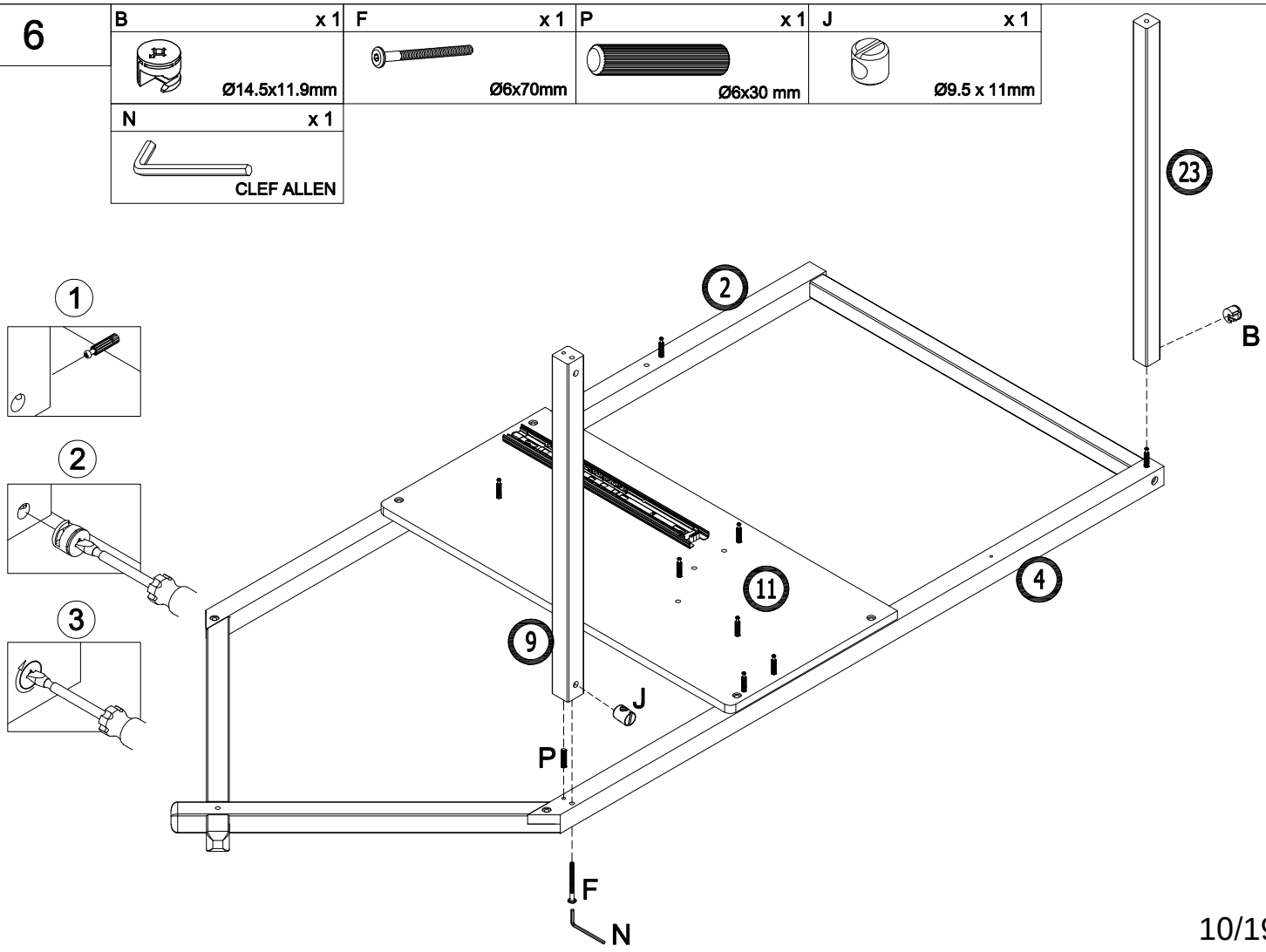

7

B	x 4	E	x 2
	Ø14.5x11.9mm		Ø8x30 mm

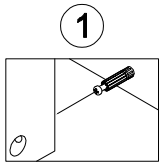

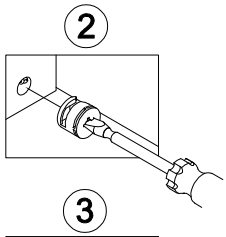

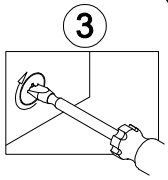

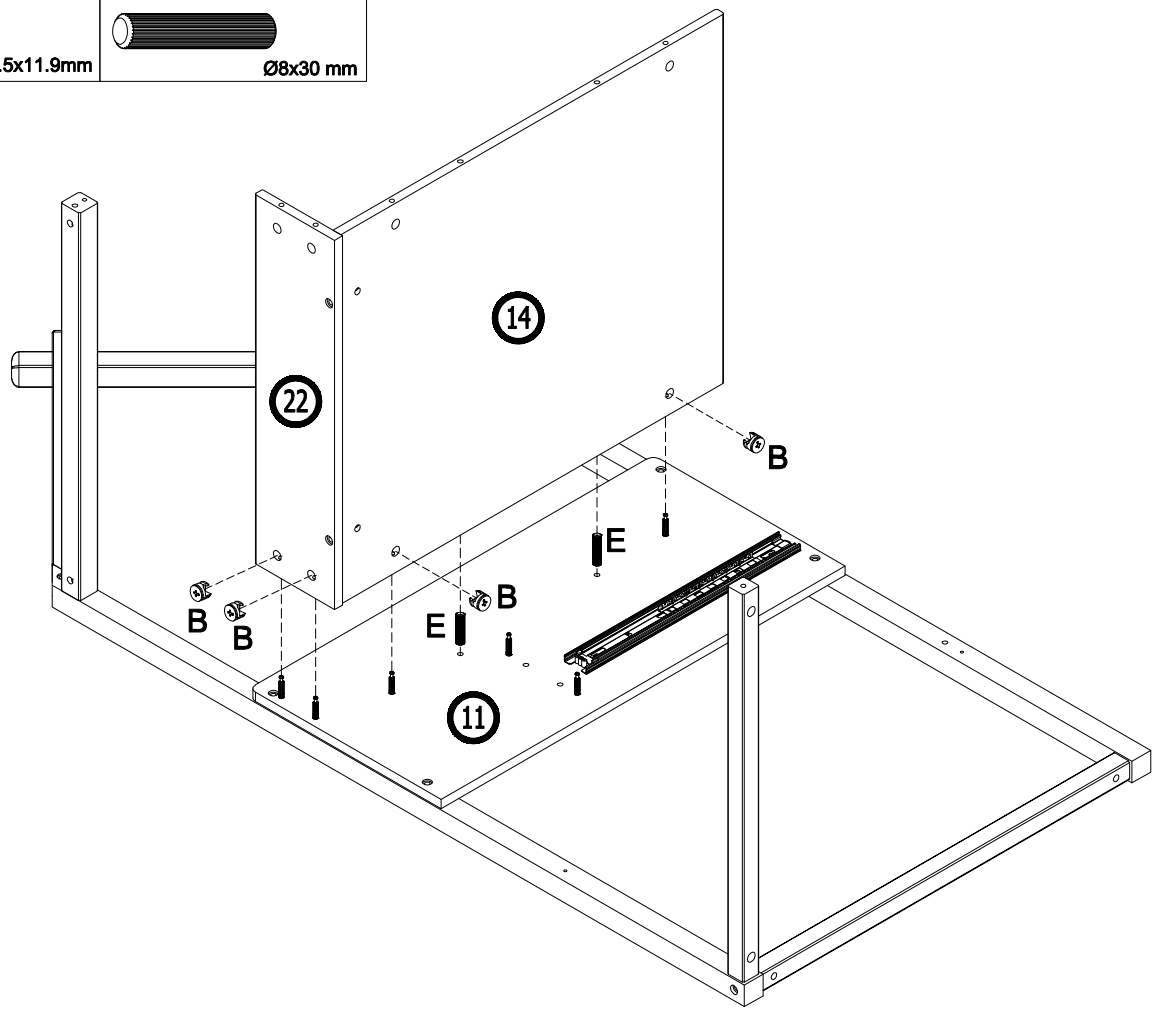

8

B	x 2	E	x 2
	Ø14.5x11.9mm		Ø8x30 mm

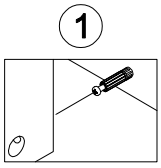

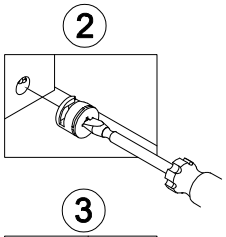

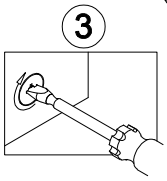

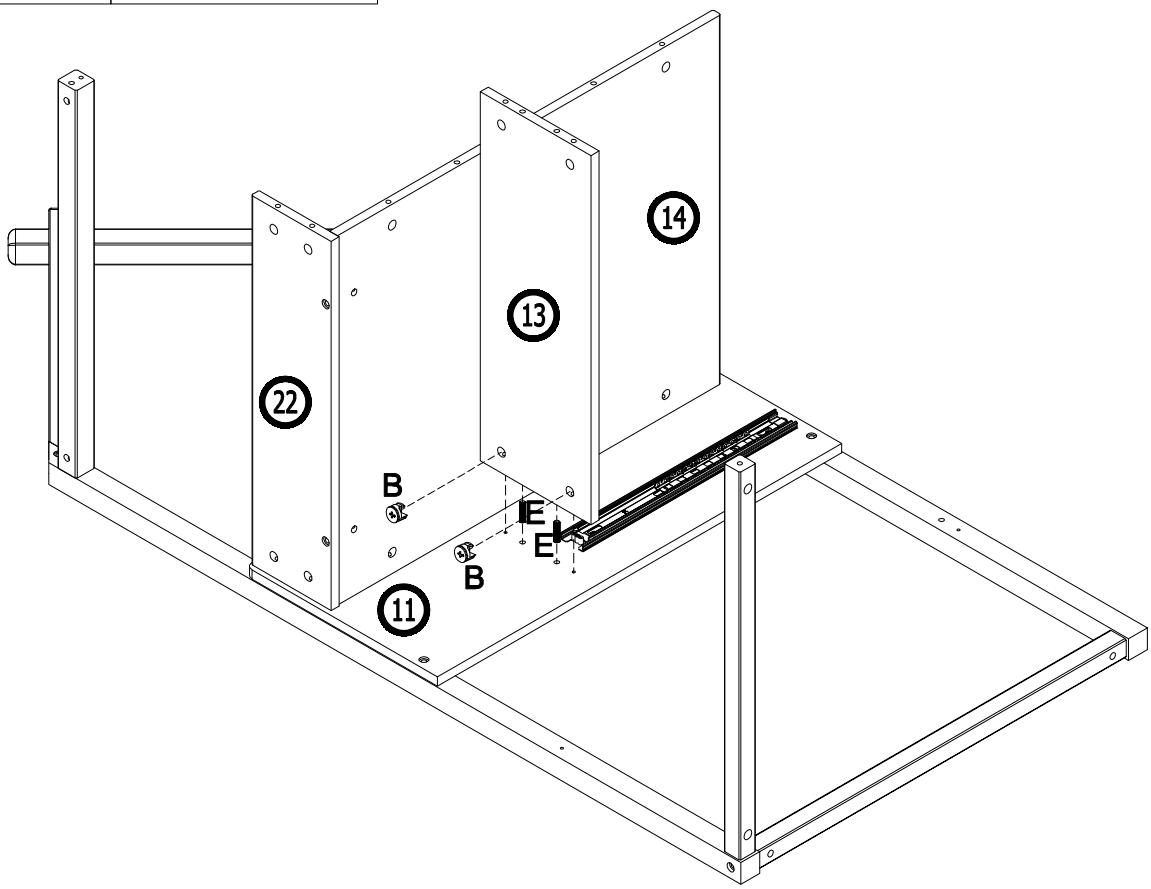

9

B x 1	E x 1	L x 1
Ø14.5x11.9mm	Ø8x30 mm	Ø6.3x11.9 mm

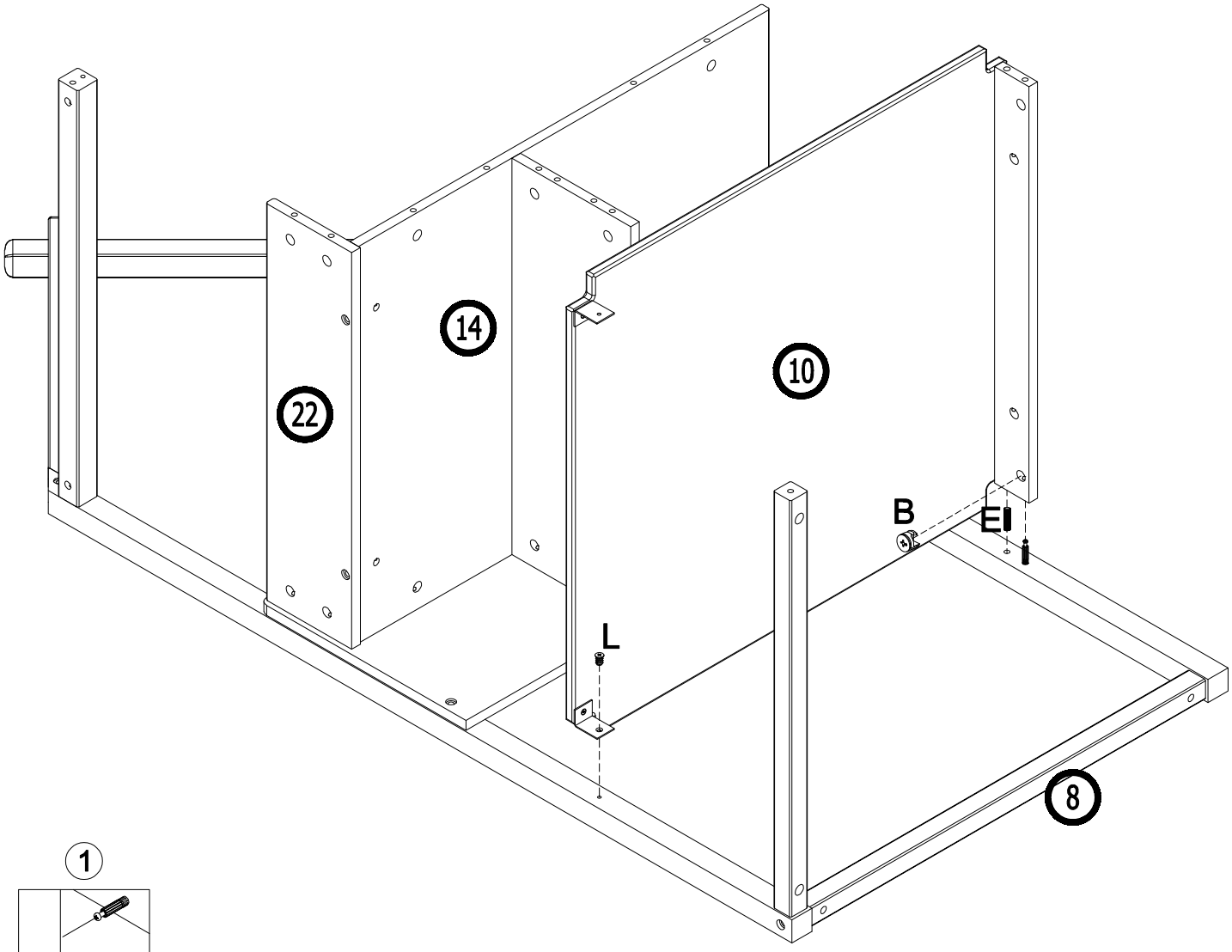

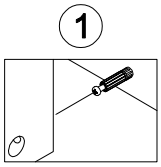

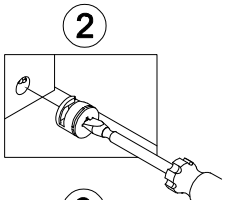

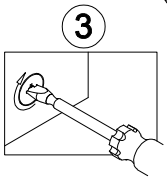

10

B x 8	E x 5	L x 1	P x 1	J x 1
Ø14.5x11.9mm	Ø8x30 mm	Ø6.3x11.9 mm	Ø6x30 mm	Ø9.5 x 11mm

F x 1	N x 1
Ø6x70mm	CLEF ALLEN

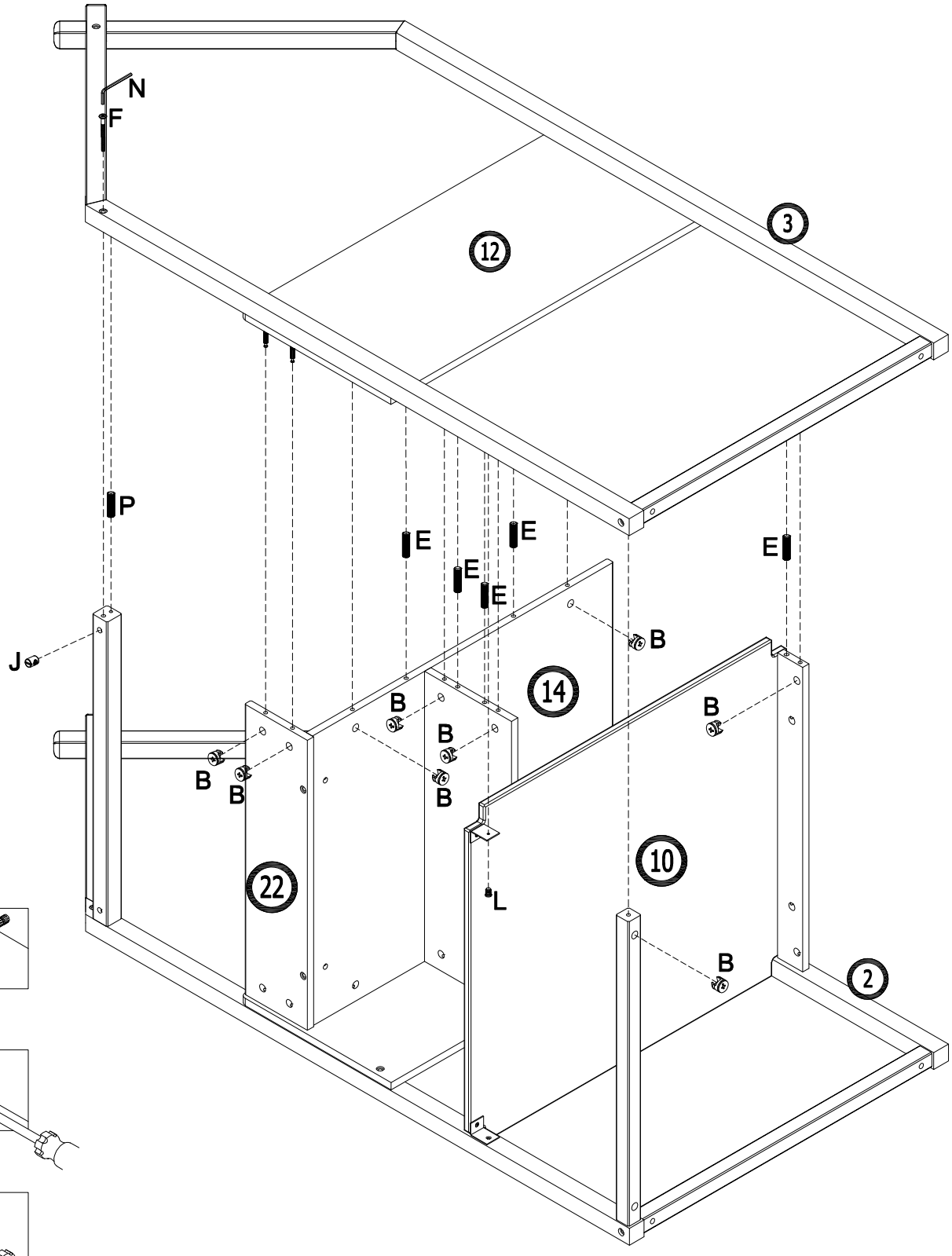

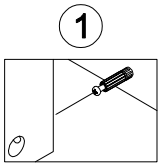

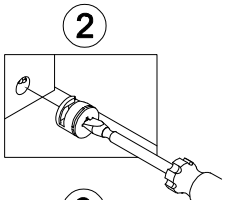

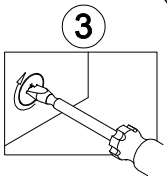

11

F x 2	Q x 2	N x 1
Ø6x70mm	Ø9.5*25mm	CLEF ALLEN

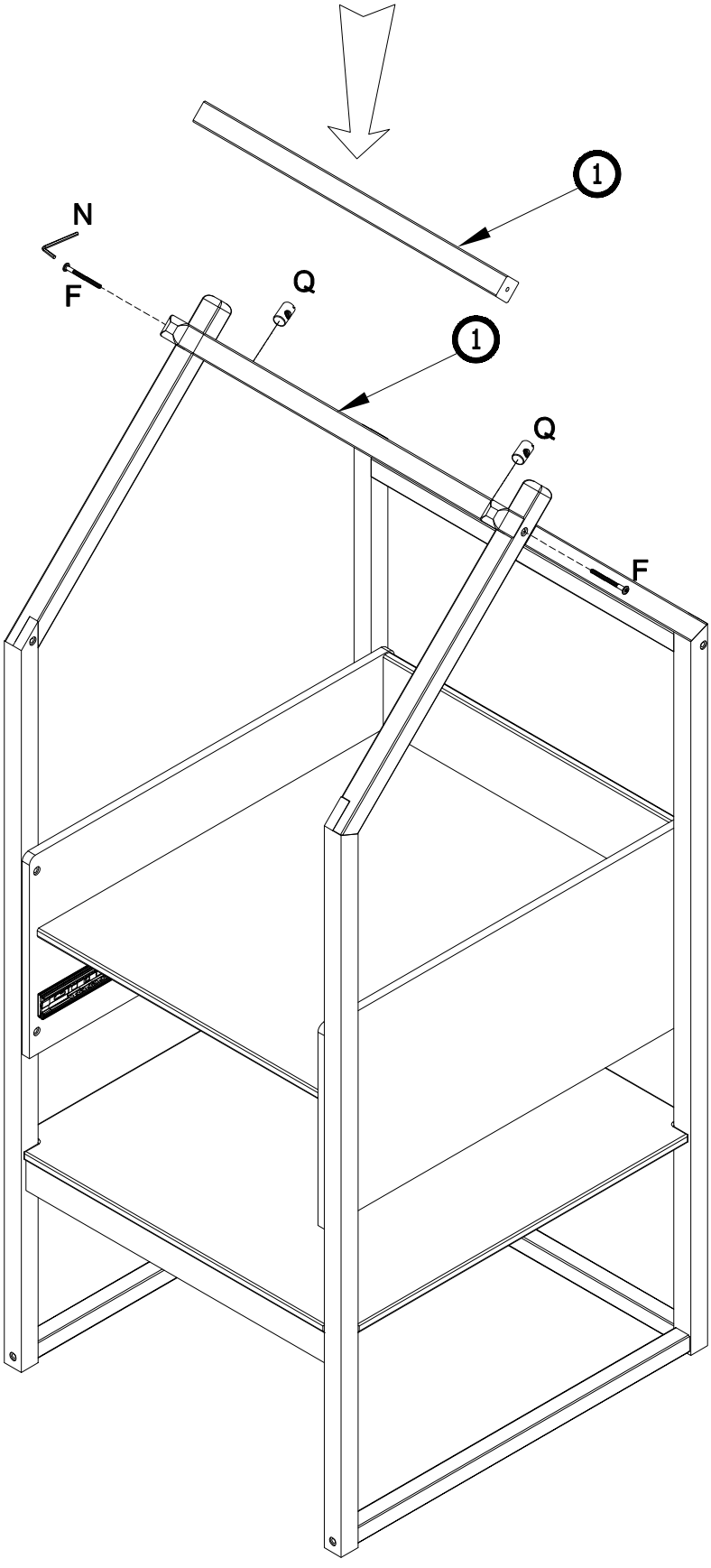

12

M	x 4
TFØ4*40mm	

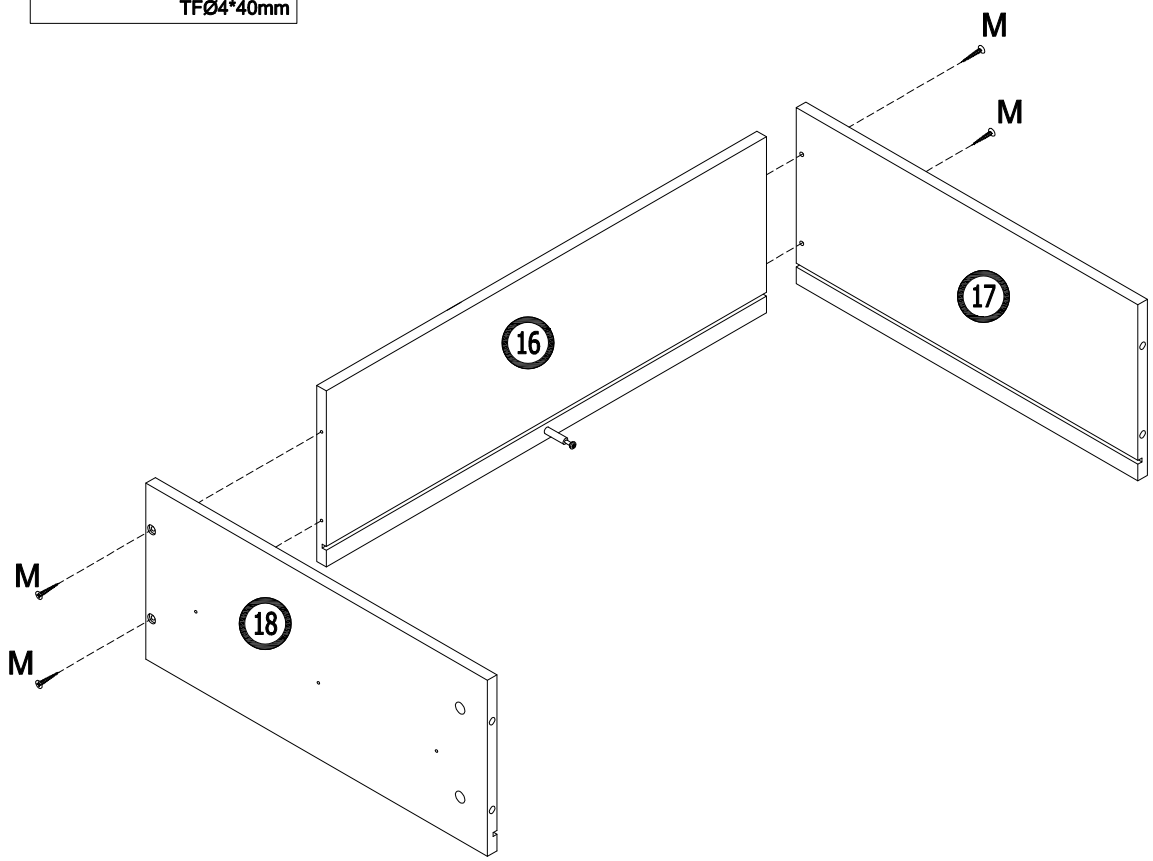

13

D	x 1
Ø12 X 10mm	

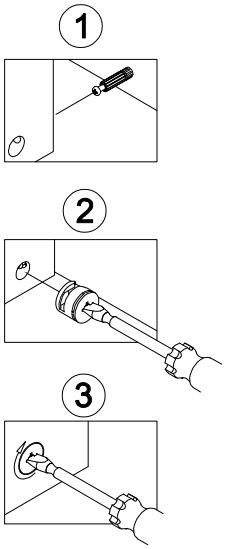

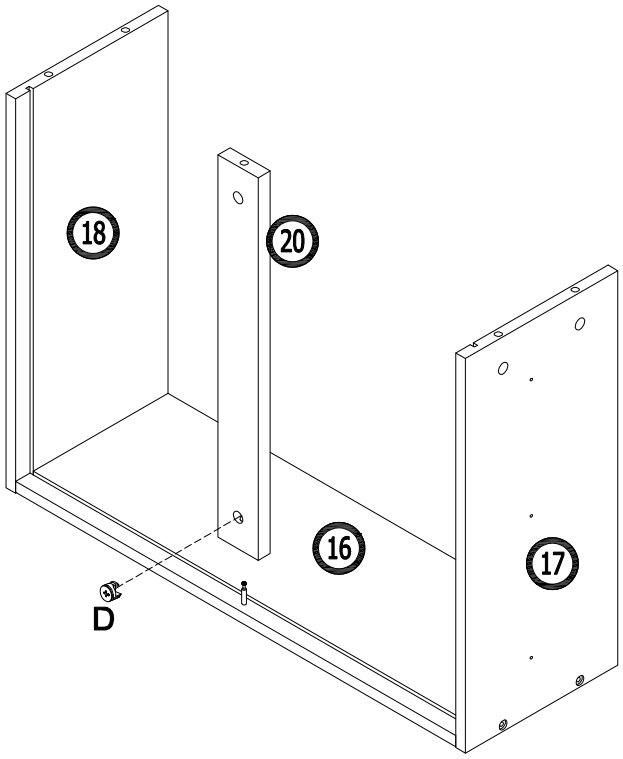

14

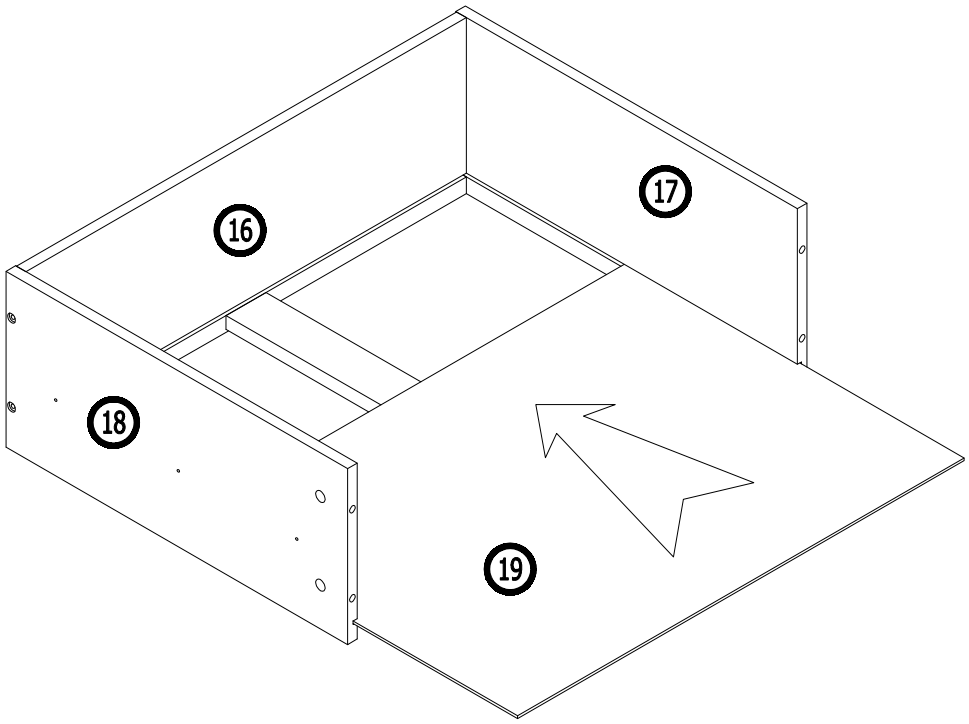

15

D	x 4
Ø12 X 10mm	

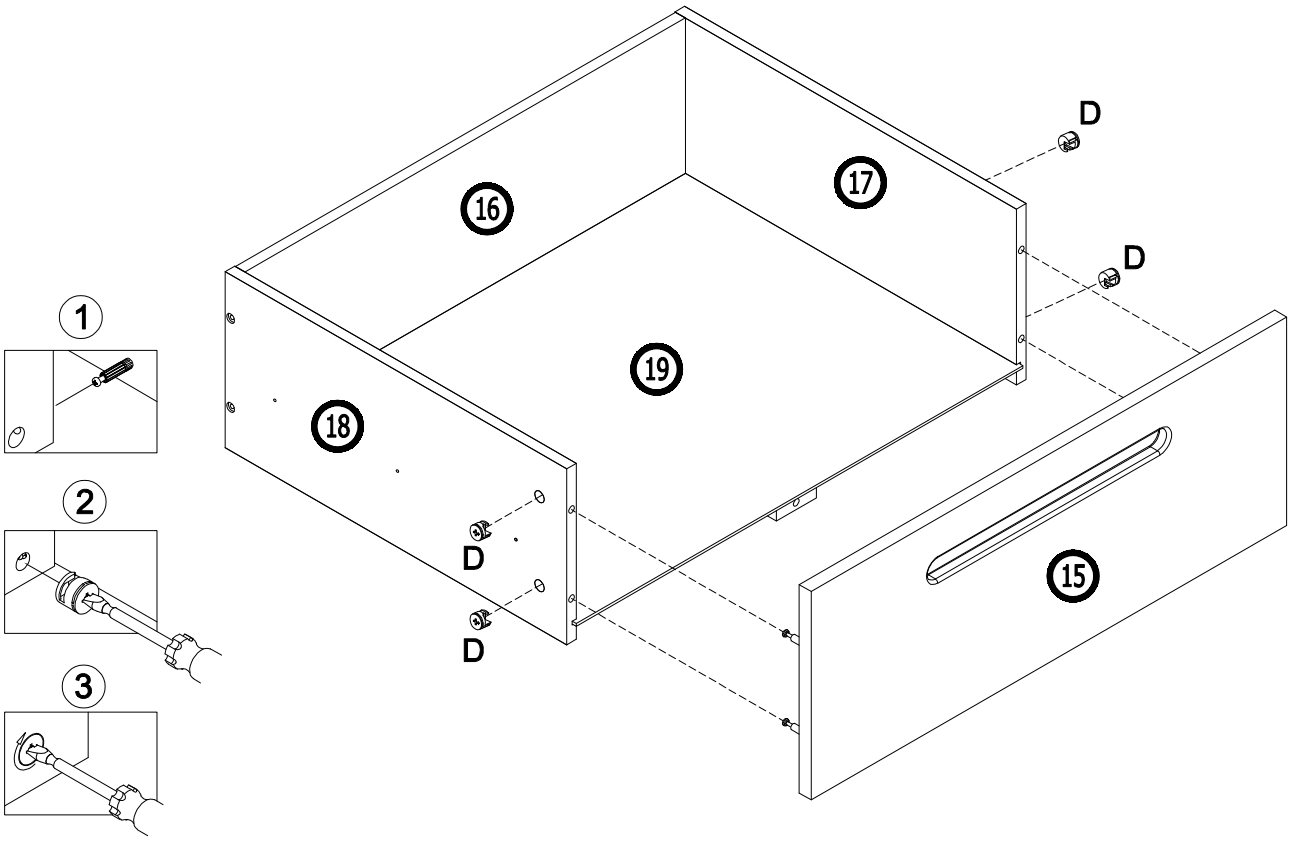

16

R x 2	O x 6	D x 1
R2 L= 400mm	TF Ø3 x 12mm	Ø12 X 10mm

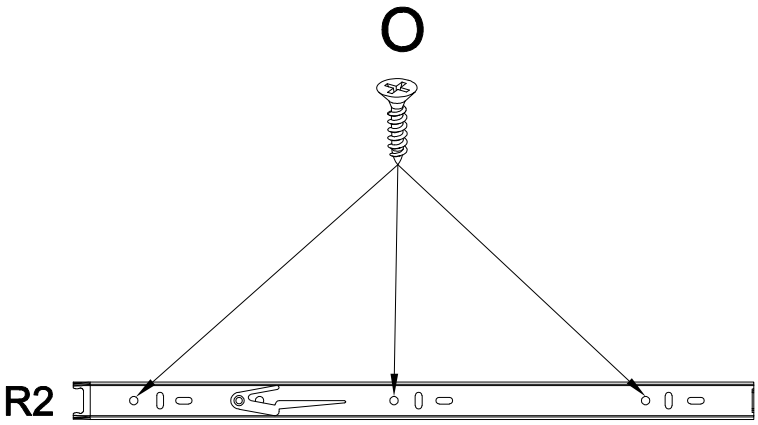

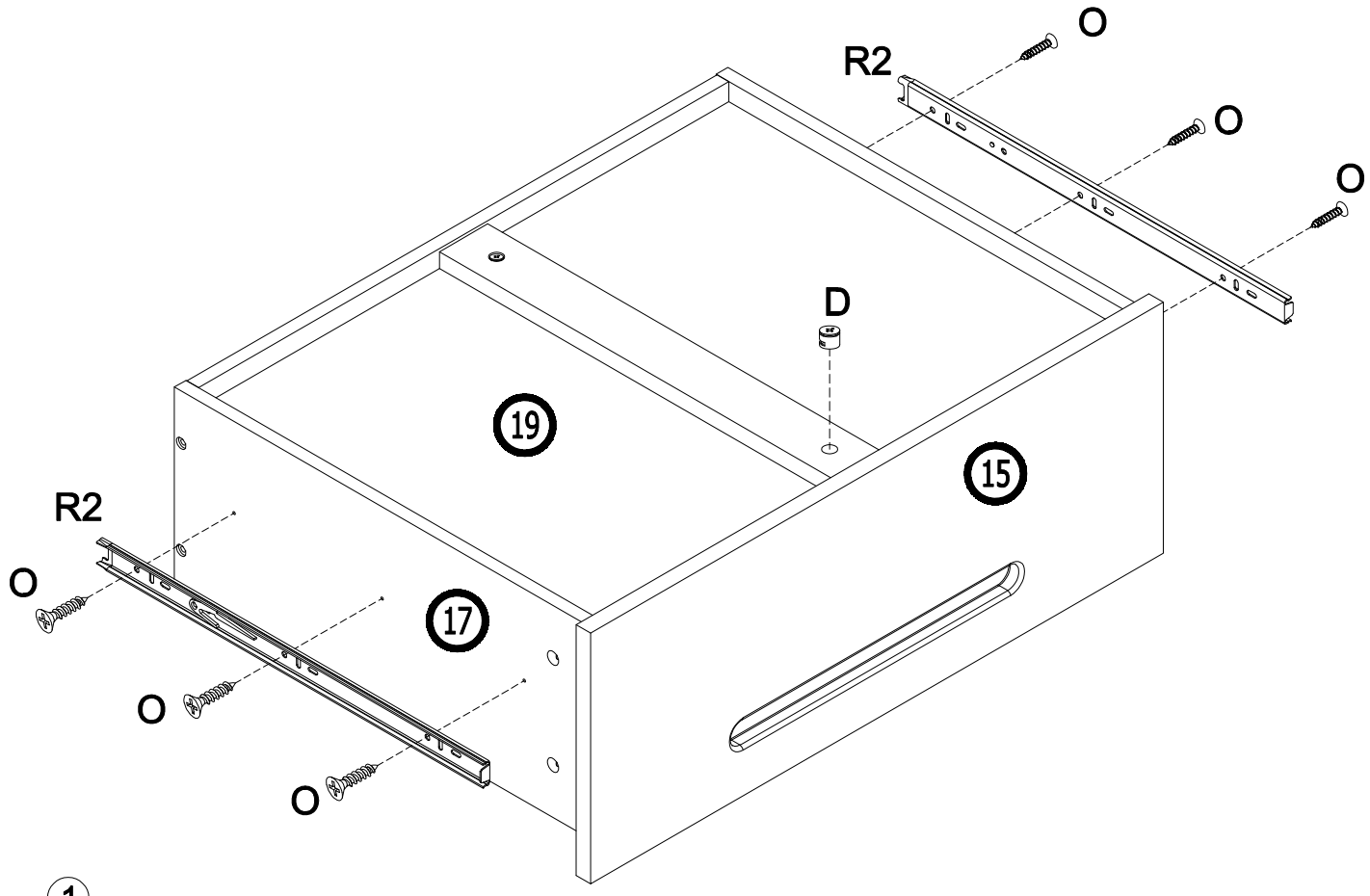

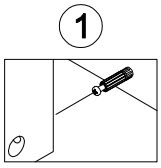

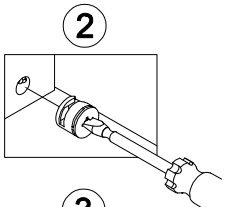

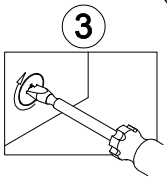

17

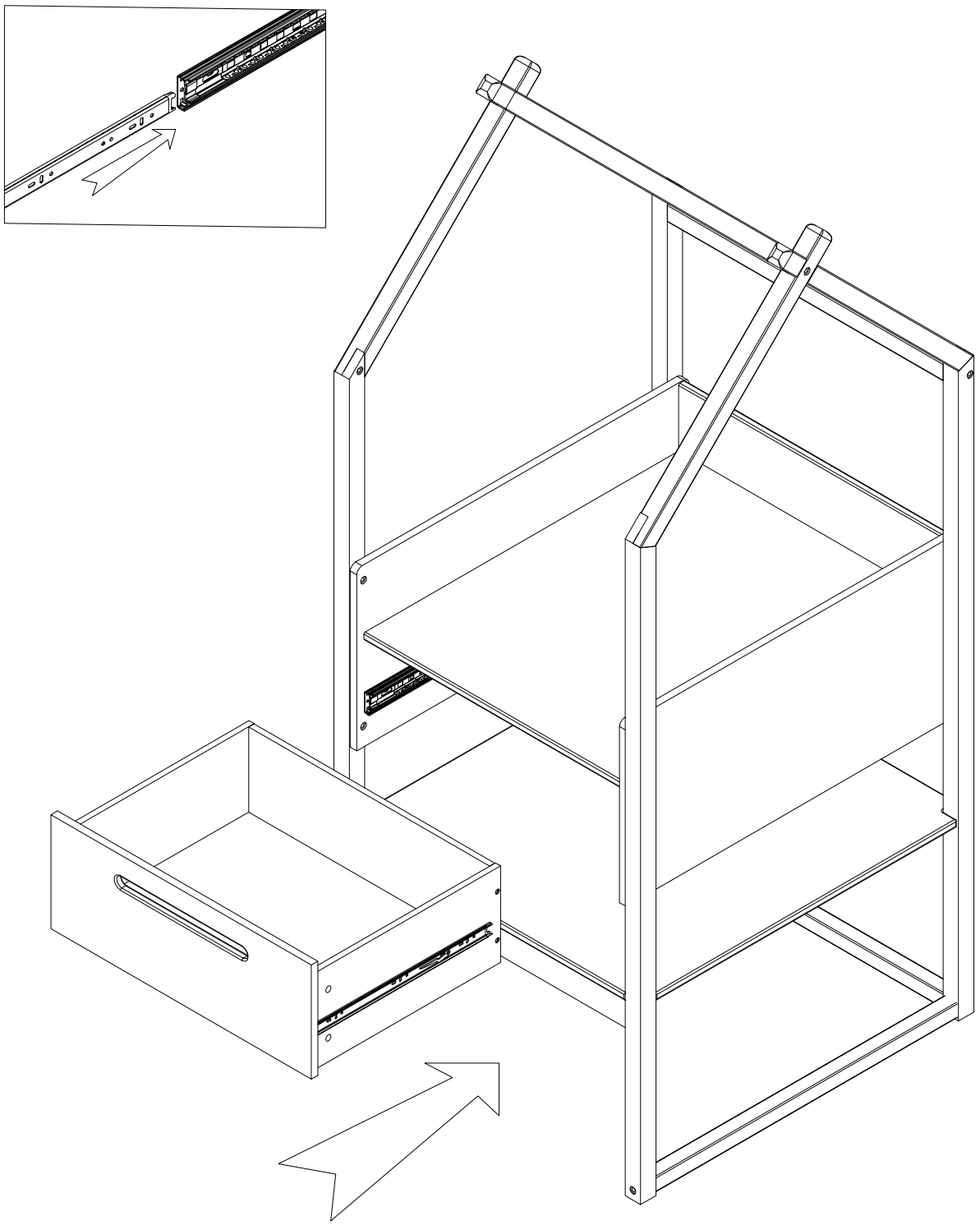

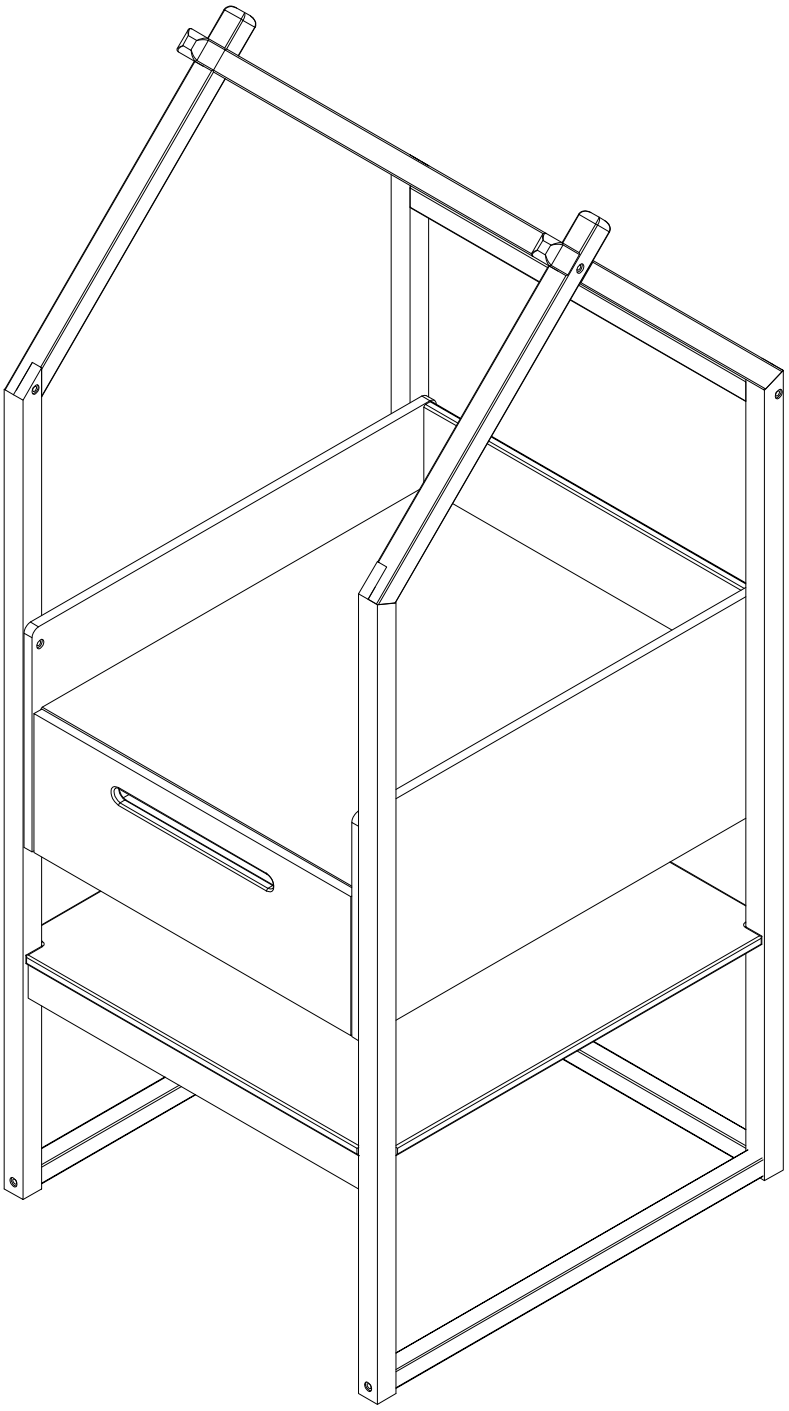
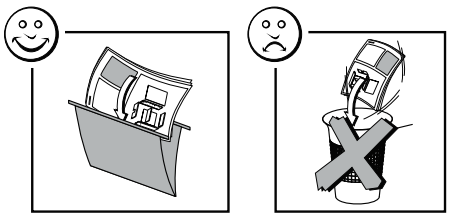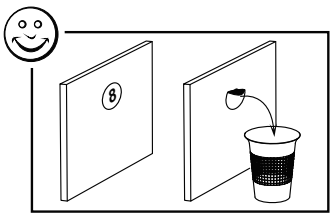
Distribué par / Distributed by / Distribuido por
Distribuido por/Vertrieben von/Distribuito da:/
gedistribueerd door
SADAS - VERTBAUDET
216, Rue Winoc Chocqueel
59200 Tourcoing - FRANCE