vertbaudet

FO code: 010855
Ref: 70501-0814
AI: V2

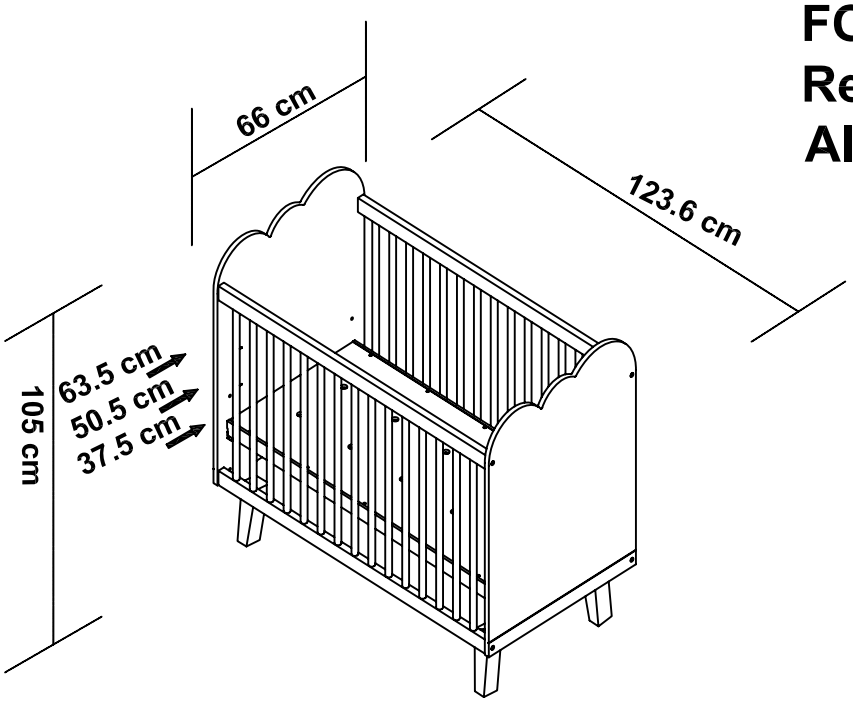

La marque figurant sur le lit indique l'épaisseur maximale du matelas à utiliser

MONTAGEANWEISUNG ZUM AUFBEWAHREN

- Kontrollera innehållet i förpackningen innan du påbörjar monteringen.
- Förstör inte förpackningen, eftersom den kan användas till att skydda delarna från stötar och repor under monteringen.
- Montera därefter möbeln i den ordning som anges med numreringen.
- Om problem uppstår, kontakta vår kundtjänst.
- Det kan hända att det under uppackning eller montering frigörs mer eller mindre tydliga dofter av ytbehandlingsmedel från produkten .För att du inte skabesvåras av dessa dofter råder vi dig att ställa produkten i ett välventilerat rum,öppna dörrarna helt och placera lådorna vid sidan av möbeln,till dess att dofterna försvunnit.

NOTICE A CONSERVER

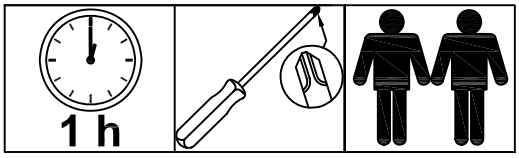

Fabriqué en Chine
made in China
fabricado na China
fabricado en China
Hergestellt in China
fabbricato in Cina
Geproduceerd in China
Tillverkad i Kina
Valmistusmaa: Kiina

- Vor Montage den Inhalt Ihres Packchens kontrolleren
- Die Verpackung nicht zerstören, sie wird Ihnen nützlich sein, um die Teile bei der Montage vor Stössen und Kratzern zu schützen
- Das Möbel dann in der Reihenfolge der Nummerierung zusammenbauen
- Im Problemfall Ihren Kundendienst anrufen
- Lüften Sie Ihre Möbel nach dem Aufbau bitte mit geöffneten Möbeltüren und-schubladen in einern gut durchlüfteten Raum. Bitte belüten Sie Ihre Wohnräume regelmäßig.

- Controlar el contenido de su embalaje antes de proceder al montaje
- No deteriorar el paquete, que le será muy útil para proteger los elementos de golpesy rozadurante el montaje.
- Acoplar de seguida el mueble, siguiendo la orden definida por la numeracion
- Si tiene problemas, contactar nuestro servicio postventa
- Desde la recepción, ventilar los muebles, con las puertas y cajones abiertos, en una estancia bien ventilada. Renovar regulamente el aire de las estancias

- Verificare il contenuto della confezione prima del montagglo.
- Non eliminare l'imballo che potrà essere utilizzato per proteggere il prodotto dal danni durante il montaggio.
- Montare l'articolo seguendo l'ordine di numerazione.
- In caso di necessità contattare il nostro servizio post-vendita.
- Al ricevimento, areare i vostri mobili, aprendo porte e cassetti, in una stanza ben ventilata. Ricambiare l'aria della stanza regolarmenta

- Tarkista pakkauksen osat ennen kokoamisen aloittamista.
- Älä hajota pakkausta. Se on hyödyllinen kokoamisen yhteydessä osien suojaamiseksi naarmuilta.
- Kokoa huonekalu seuraamalla ohjeita numerojärjestyksessä.
- Ongelman tapauksessa, ottakaa yhteys jälkimyyntipalveluumme.
- On mahdollista,että tuote avaamisen ja kokoamisen yhteydessä vapauttaa lakan hajua johtuen sen säilytyksestä pakkauksen sisässä. Jotta tämä haju ei häiritsisi teltä,suosittelemme asettamaan tuotteen kunnolla ilmastoituun tilaan, avaamaan sen ovet ja irrottamaan laatikot,kunnes haju on kadonnut.

- De Inhoud van uw pakket controleren alvorens met de montage te beginnen
- De Verpakking niet beschadigen, deze kan heel handig zijn om de onderdelen te beschermen tegen schokken en krassen tijdens de montage.
- Zet vervolgens het meubel in elkaar in de volgorde die is bepaald in de nummering
- Neem bij problemen contact op met onze klantenservice.
- Laat na ontvangst uw meubels luchten (deuren en laden open) in een goed geventileerde ruimte. Zorg regimatig voor frisse lucht in uw kamer

- Contrôler le contenu de votre colis avant de procéder au montage.
- Ne détériorez pas l'emballage, il vous sera très utile pour protéger les éléments des coups et rayures pendant le montage.
- Assemblez ensulte le meuble en suivant l'ordre défini par la numérotation.
- En cas de problème contactez notre service après vente.
- A réception, aerer vos meubles, portes et tiroirs ouverts, dans une pièce bien ventilée. Renouveler régulièment l'air de vos pieces.

- Check the content of your parcel before assembling.
- Do not throw away the packing which could be very useful to protect the panels from knocks and scratches when assembling.
- Assemble the article following the order of the numbers indicated.
- Should any problems arise, please contact our After Sale Service.
- Upon receipt, place the furniture in a well-ventilated room and leave doors and drawers open to allow the air to circulate. Change the air in your rooms on a regular basis.

- Confira o conteúdo da sua encomenda antes de iniciar a montagem.
- Não danifique a embalagem, poderá ser-lhe util para proteger os elementos de golpes ou riscos durante a montagem.
- Proceda á montagem do móvel seguindo a ordem definida pela numeração.
- Para qualquer esclarecimento, contacte os nossos serviços atraves do telefone.
- Aquando da sua recepção, arejar os seus móveis, portas e gavetas abertos, numa divisão bem ventilada. Renover regularmente o ar das suas divisões.

Notice de montage/Assembly instructions/Instru ç õ es de montagem/ Prospecto de montaje/Montageanleitung/Istruzioni di montaggio/ Montagehandleiding/Asennusohjeet/Monteringsanvisningar

F Informations à conserver
Attention: tenir les vis et petits é l é ments et sachets hors de port é e des enfants
Contr ô ler le contenu de votre colis avant de proc é der au montage
A monter par un adulte.
Ne pas utiliser votre article lorsque l'un de ses é l éments est cass é ou manquant
En cas de probl è me contactez notre service apr è s vente
Un adulte doit v é rifier le bon assemblage avant l'emploi

GB Keep this information for future reference
Caution : Keep all screws, small parts and plastic bags out of the reach of children
Check the contents of your parcel before assembling
To be assembled by an adult.
Never use your item if any of its parts are broken or missing
Should any problems arise, please contact our After Sales Service
Assembly must be checked by an adult before use

P Informa ç ã o a conservar
Precau ç ã o : Mantenha os parafusos, acessórios pequenos e saco de plástico fora do alcance das crianças
Confira o conteúdo da sua encomenda antes de iniciar a montagem
A ser montado por um adulto.
N ã o utilizar o artigo se um dos elementos está em falta ou danificado
Para qualquer esclarecimento, contacte os nossos servi ç os atrav é s do telefone
Um adulto deve verificar a boa montagem antes da utiliza ç ã o

S Guardar esta informaci ó n para futuras referencias.
Atenci ó n: mantener los tornillos, los peque ñ os elementos y bolsitas fuera del alcance de los ni ñ os
Controlar el contenido de su embalaje antes de proceder al montaje
A montar por un adulto.
No utilizar este artículo si uno de los elementos falta o esta roto
Si tiene problemas, contactar nuestro servicio postventa.
Un adulto debe comprobar el buen montaje antes de la utilizaci ó n

G Aufzubewahrende Informationen
Achtung: die Schrauben und kleinen Teile ausserhalb der Reichweite von Kindern lagern
Vor Montage den Inhalt Ihres Päckchens kontrollieren
Von einem Erwachsenen zu montieren
Ihren Artikel nicht benutzen, wenn eines seiner Bestandteile beschädigt ist oder fehlt
Im Problemfall Ihren Kundendienst anrufen
Die korrekte Montage muss vor Gebrauch von einem Erwachsenen geprüft werden

I Conservare le istruzioni per futuro utilizzo
Attenzione! Tenere le viti ed i componenti di piccole dimensioni lontano dalla portata dei bambini
Verificare il contenuto della confezione prima del montaggio
Il montaggio deve essere eseguito da un adulto
L'articolo non deve essere utilizzato in caso di elementi mancanti o danneggiati
In caso di necessità contattare il nostro servizio post-vendita
Un adulto dovrà verificare il corretto montaggio prima dell'uso

D Informatie om te bewaren
Waarschuwing: schroeven en kleine elementen en zakjes buiten bereik van kinderen houden
De inhoud van uw pakket controleren alvorens met de montage te beginnen
Moet door een volwassene worden gemonteerd
Uw artikel niet gebruiken wanneer een van de onderdelen kapot is of ontbreekt
Neem bij problemen contact op met onze klantenservice
Voor gebruik moet een volwassene controleren dat het product goed in elkaar is gezet

FI Säilytett ä v ä t tiedot
Varoitus: pidä ruuvit, pienet osat ja pussit poissa lasten ulottuvilta
Tarkista pakkauksen osat ennen kokoamisen aloittamista
Aikuisen koottava.
Ä l ä k ä yt ä tuotetta, jos jokin sen osista puuttuu tai on rikkoutunut
Ongelman tapauksessa, ottakaa yhteys j ä lkimyyntipalveluumme
Aikuisen tulee varmistaa kunnollinen kokoaminen ennen k ä ytt ö ä

SE Ta vara på dessa anvisningar
Obs : F ö rvara skruvarna, sm å delarna och p å sarna utom r ä ckhå ll f ö r barn
Kontrollera innehållet i f ö rpackningen innan du p å b ö rjar monteringen
Ska monteras av en vuxen.
Anv ä nd aldrig denna produkt om n å gon del saknas eller ä r trasig
Om problem uppst å r, kontakta v å r kundtj ä nst
Monteringen ska ses ö ver av en vuxen innan anv ä ndning

WICHTIG!

Bitte vollständig durchlesen und für spätere Zweck sorgfältig aufbewahren

Der Lattenrost ist höhenverstellbar:

- Bei der niedrigsten Position handelt es sich gleichzeitig auch um die sicherste Position.
- Sobald ihr Baby alleine sitzen kann, muss der Lattenrost in der niedrigsten Position verwendet werden.
- Die Dicke der Matratze darf höchstens 120 mm betragen, damit die Sicherheit in der niedrigsten Position des Lattenrostes (500 mm) und in der höchsten Position des Lattenrostes (200 mm) gewährleistet ist.
- Wählen Sie eine Matratze in der Größe von 120 x 60 cm.

ACHTUNG:

- Achten Sie bitte darauf, dass sich weder im Bett selbst noch in unmittelbarer Nähe des Bettes Gegenstände befinden, die das Kind als Fußstütze verwenden könnte oder eine Erstickungs-/ Erwürgungsgefahr darstellt (Bänder, Fäden, Vorhangkordeln usw.).
- Die Befestigungsschrauben müssen stets fest angezogen sein, um ein Verhaken von Kordeln, Bändern, Ketten oder anderen Gegenständen, die eine Erstickungs- oder Erwürgungsgefahr darstellen, zu vermeiden.
- Prüfen Sie die Schrauben regelmäßig und ziehen Sie sie, falls erforderlich, nach.

ACHTUNG:

- Bitte verwenden Sie pro Bett stets nur eine Matratze !
- Sobald Ihr Kind das Bett alleine verlassen kann, darf dieses Bett nicht mehr verwendet werden, um ungewollte Stürze des Kindes zu vermeiden.

ACHTUNG:

- Das Bett darf nicht verwendet werden, wenn bestimmte Bettelemente beschädigt bzw. zerbrochen sind oder fehlen. Desweiteren wird nur die Verwendung von Ersatzteilen des Herstellers empfohlen.

ACHTUNG:

- Achten Sie bitte unbedingt darauf, das Bett keinesfalls in der Nähe von offenen Flammen oder anderen, heißen Wärmequellen, wie zum Beispiel Elektroheizungen, mit Gas betriebenen Heizungen, aufzustellen, um Brandgefahren zu vermeiden.

IMPORTANT !

A LIRE ATTENTIVEMENT et A CONSERVER POUR CONSULTATION ULTERIEURE

Le sommier est réglable en hauteur :

- La position la plus basse est la plus sure
- Dés que le bébé peut s'asseoir, le sommier doit toujours être utilisé dans la position la plus basse.
- L'épaisseur du matelas que vous utilisez pour votre bébé doit être épais de 120 mm maximum afin de conserver une hauteur de sécurité tant en position basse (500 mm) que haute (200 mm).
- Choisissez un matelas de taille 120 x 60 cm.
- Reportez-vons à la notice de montage pour bien visualiser les différents principes d'assemblages et éléments de quincaillerie.

AVERTISSEMENT:

- Ne rien laisser dans le lit et ne pas le placer à côté d'un produit qui pourrait fournir une prise pour les pieds de l'enfant un danger d'étouffement ou d'étranglement, par exemple des ficelles, des cordons de rideaux, etc.
- Les vis assemblages doivent être toujours correctement serrées, afin de limiter le ris que d'accrochage d'un cordon, ruban, collier ou autre pouvant occasionner un ris que d'étouffement ou d'étranglement.
- Vérifier régulièrement les serrages et resserrez si nécessaire.

AVERTISSEMENT:

- Ne pas utiliser plus d'un matelas par lit.
- Pour éviter les risques de chute, quand l'enfant est capable de sortir seul du lit, le lit ne doit plus être utiliser pour cet enfant.

AVERTISSEMENT: Ne pas utiliser le lit si certains éléments sont cassés, endommagés ou manquants, et n'utiliser que des pièces détachées approuvées par le fabricant.

AVERTISSEMENT: Attention au danger de placer le lit à proximité de flammes nues et d'autres sources de forte chaleur, comme de chauffage électrique, les appareils de chauffage à gaz, etc.

LISTE DES ELEMENTS / LIST OF PARTS / LISTA DE ELEMENTOS / LISTON DE ELEMENTOS / TEILELISTE / LISTA DEI COMPONENTI / lijst met onderdelen / Osalista / Lista över ingående delar

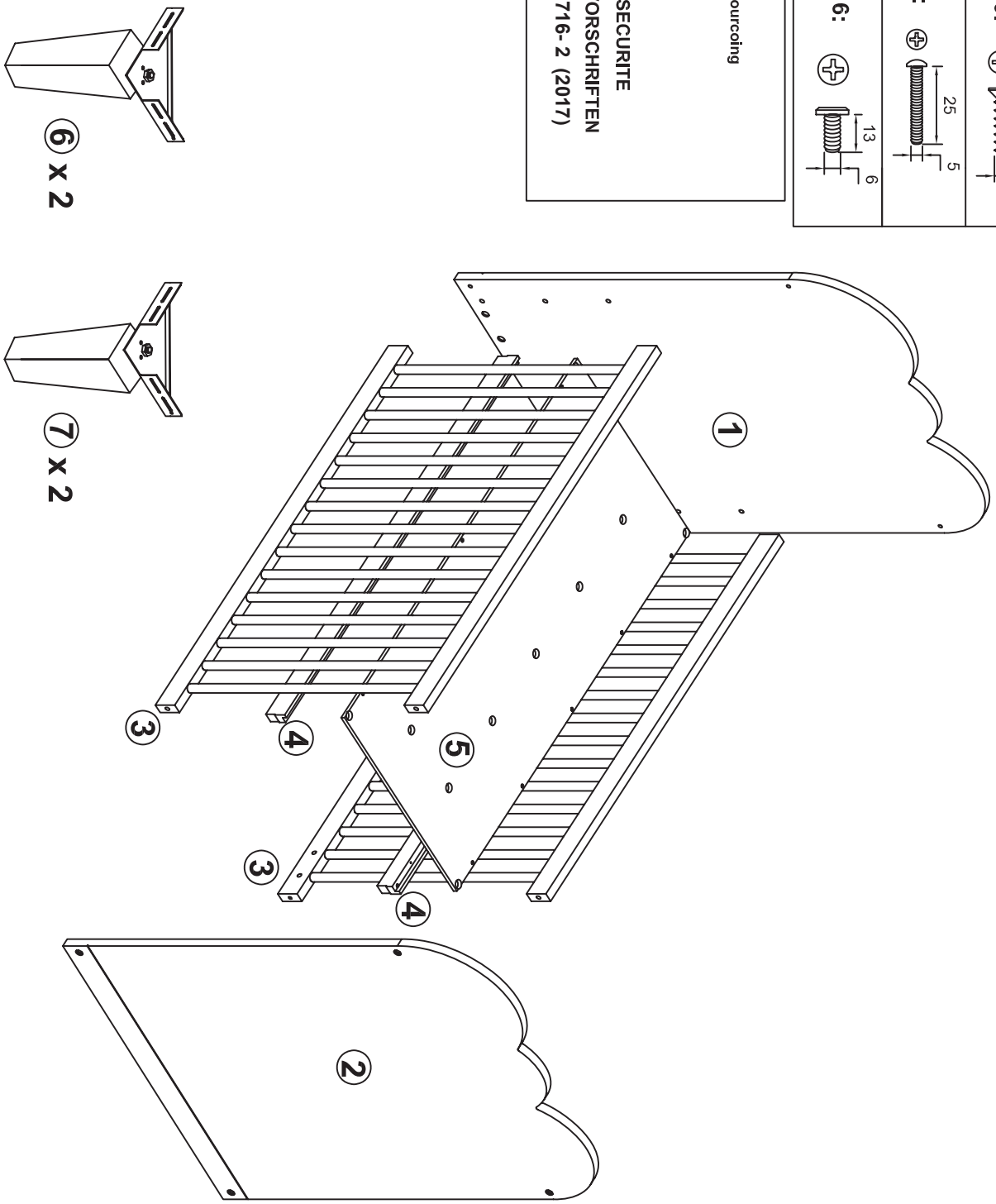

1

E X 4:

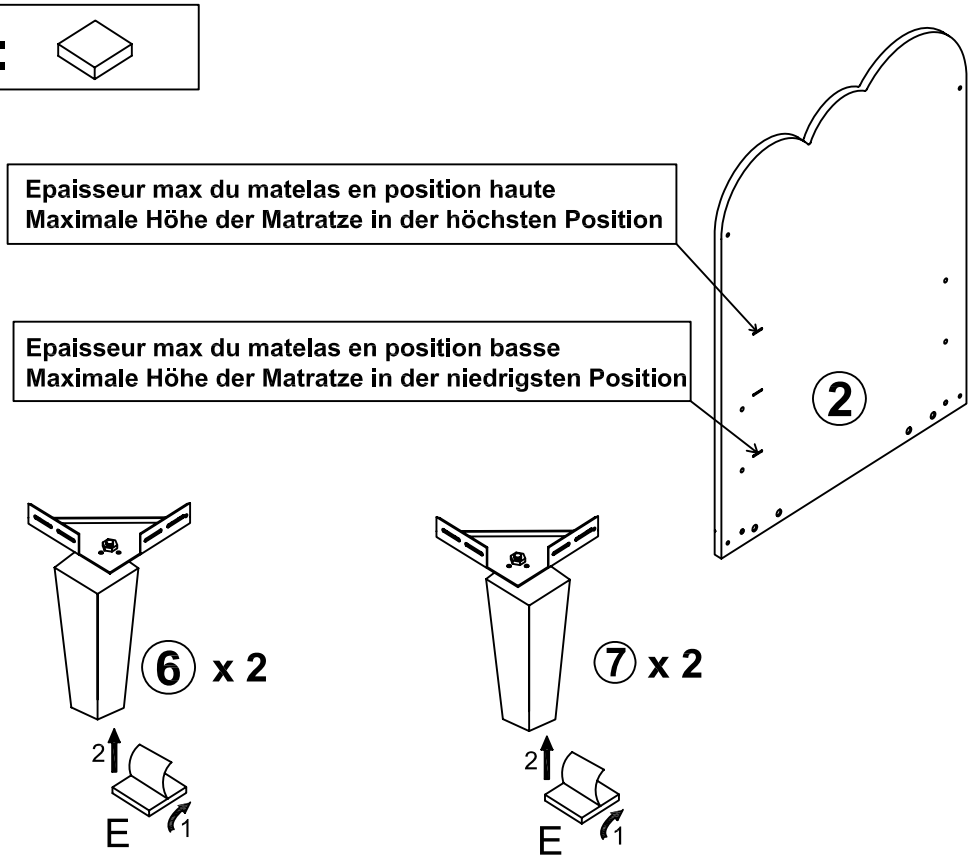
Epaisseur max du matelas en position haute
Maximale Höhe der Matratze in der höchsten Position
Epaisseur max du matelas en position basse
Maximale Höhe der Matratze in der niedrigsten Position
2
6 x 2
7 x 2
2
E
1
2
E
1

2

A x 8:

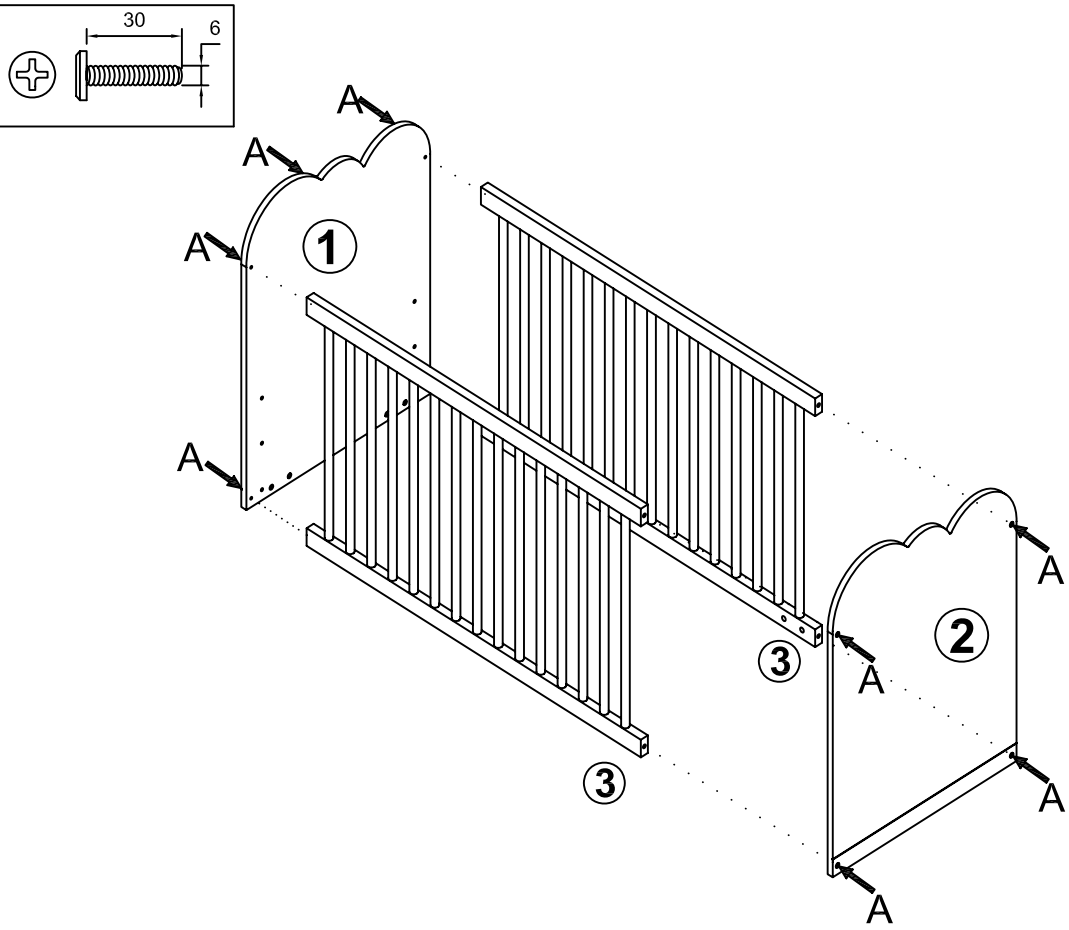
30
6
A
A
A
A
1
3
3
2
A
A
A
A

3

F X16:

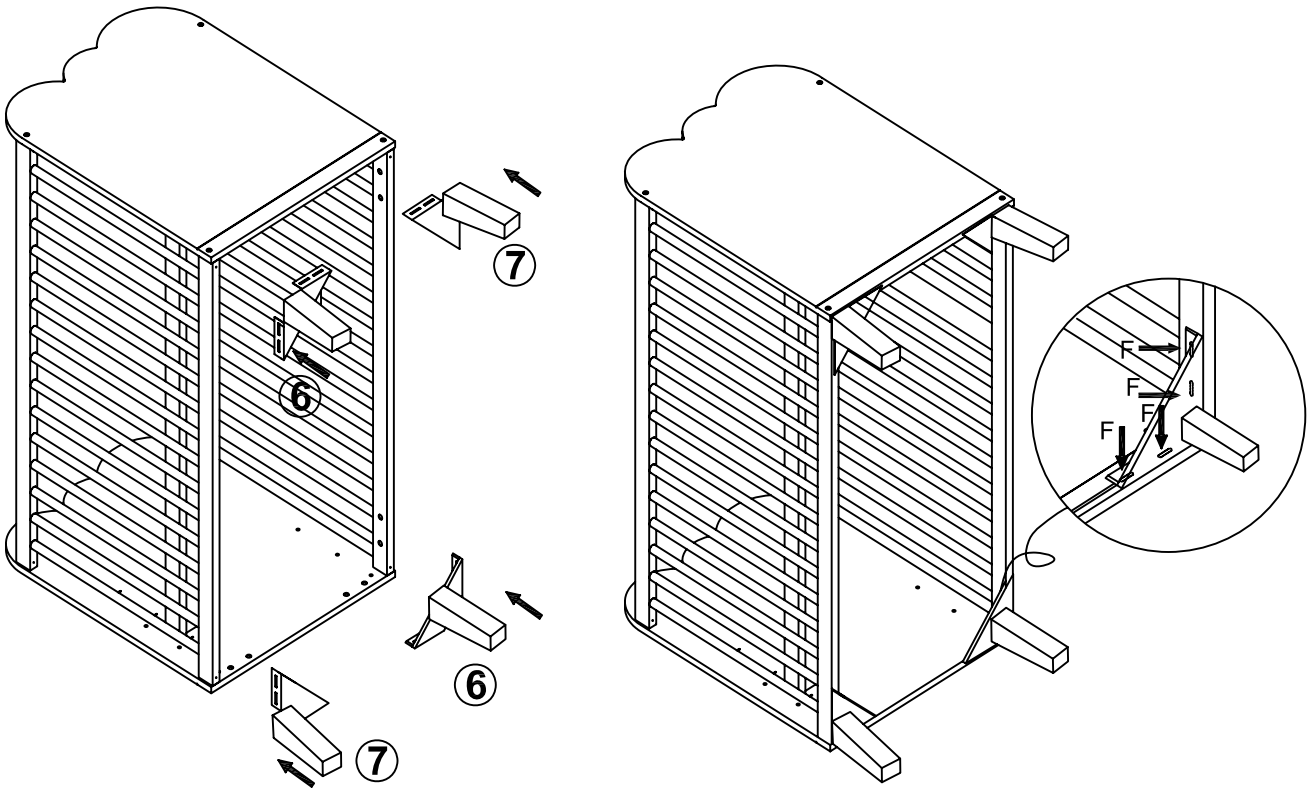

4

Bx10:

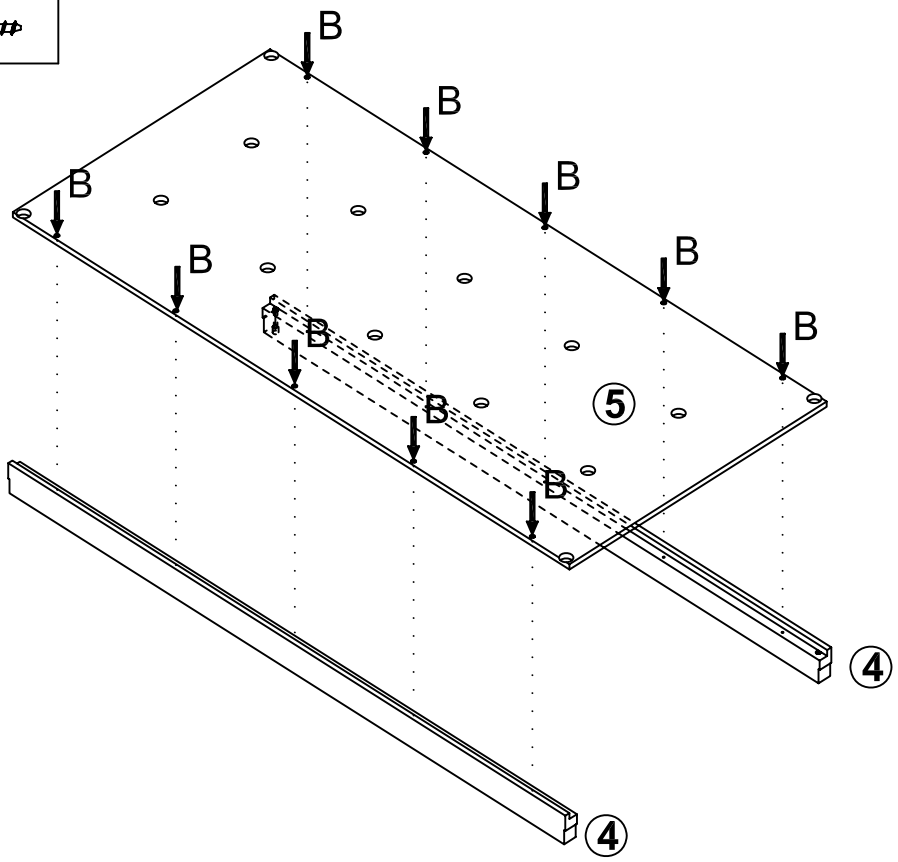

5

C X 4:

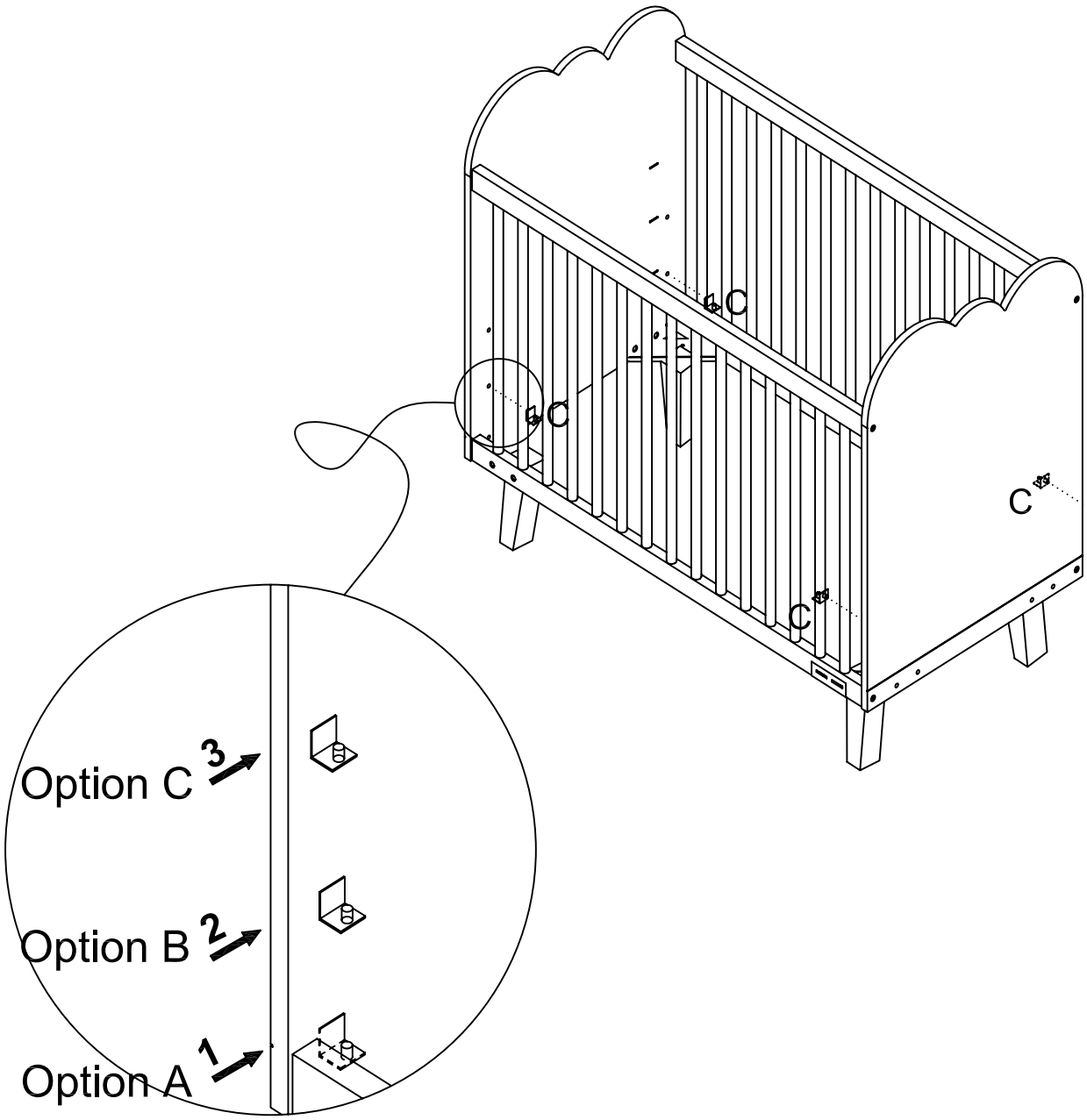

6

D X 4:

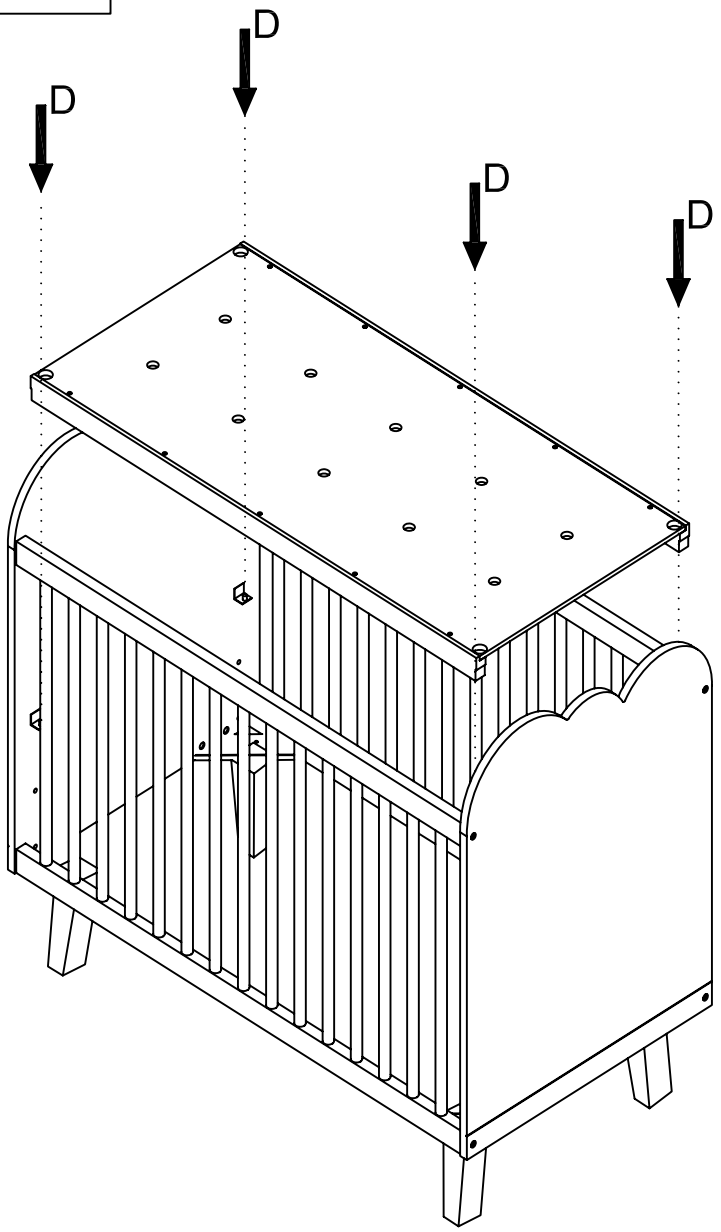

Importé par / Imported by / Importado por / Importado por / Importiert von/ Importato da/ Geïmporteerd door / maahantuoja / Importeras av

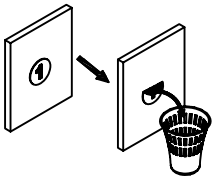

VERTBAUDET
216, Rue Winoc Chocqueel
59200 Tourcoing - FRANCE