LIT COMBIBED/ OUESSANT ENSEMBLE CASIER / BUREAU

(LIT SURELEVE AMENAGE 90*190)

Notice de montage

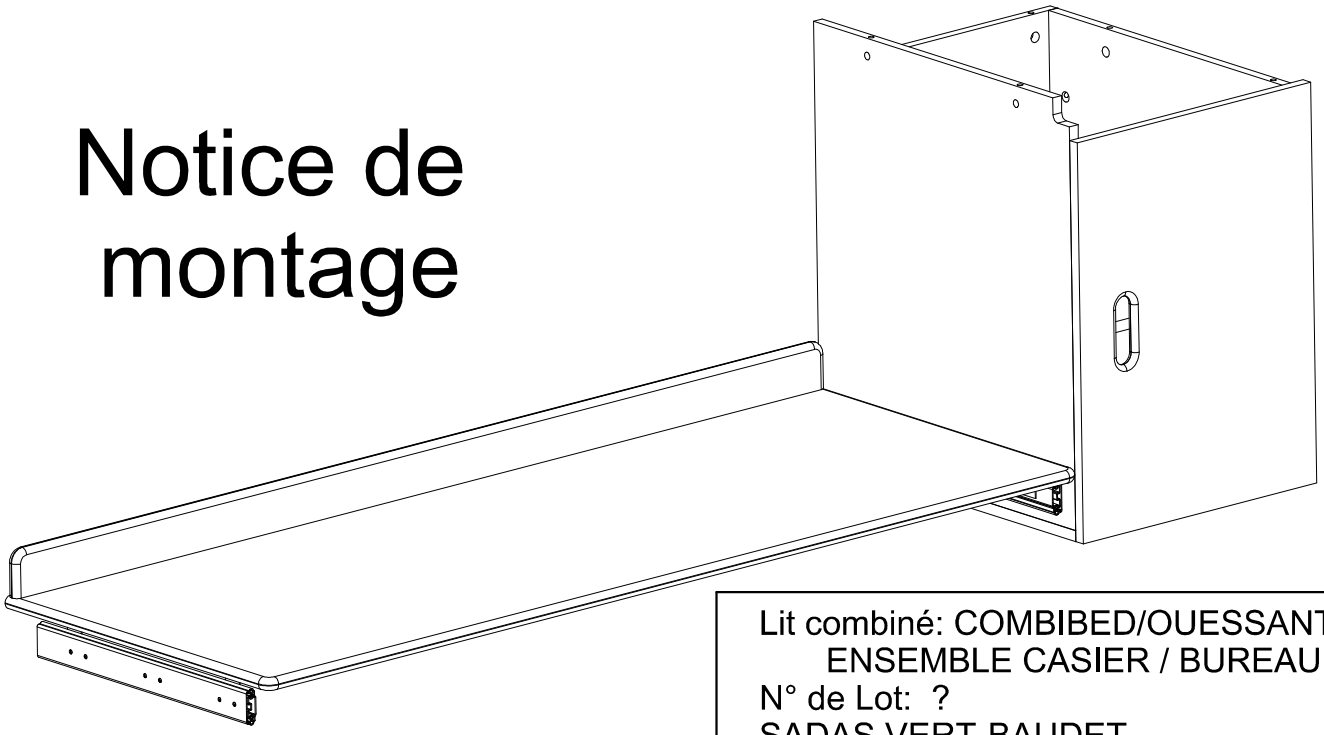

Lit combiné: COMBIBED/OUESSANT
ENSEMBLE CASIER / BUREAU
N° de Lot: ?
SADAS VERT-BAUDET
59200 TOURCOING

Outillage: Tournevis cruciforme et plat, Clé BTR 4mm

-Bien étudier la notice de montage.
-Repérer les pièces constituant votre meuble.
-Regrouper et contrôler la quincaillerie.
-Munissez-vous de l'outillage nécessaire.
-Aménagez-vous une zone de montage
-Ne jamais forcer sur les assemblages.
-Resserrer les vis après quelque temps d'usage.
-Garder votre notice de montage. si une pièce venait à manquer, elle serait le plus clair moyen de communiquer avec votre magasin.

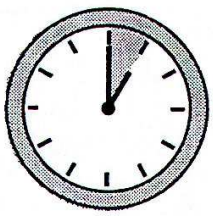

Temps pour effectuer le montage : 1Heure

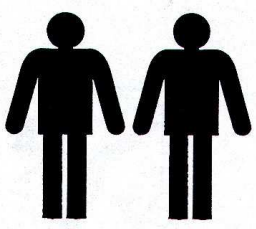

Nombre de personnes conseillé lors du montage

VUE ECLATE

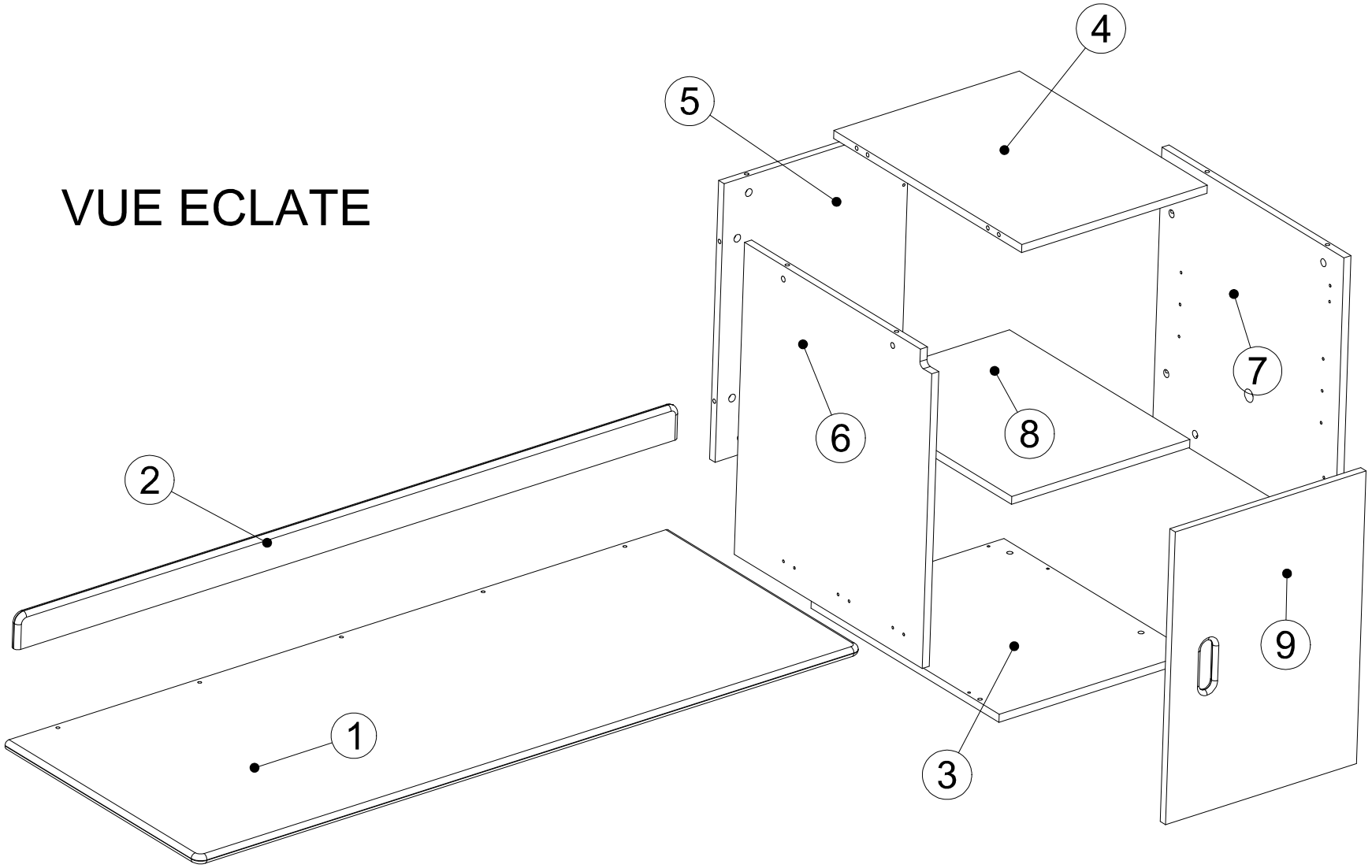

QUINCAILLERIE

M6*50

Ax6

PLOT M6

Bx6

Mx5

Nx4

(8*30)

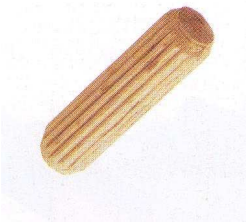

Fx8

Ox16

Px16

(3.5*20)

Qx8

Rx12

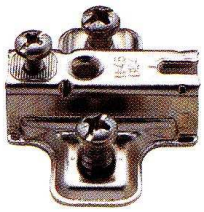

Sx2

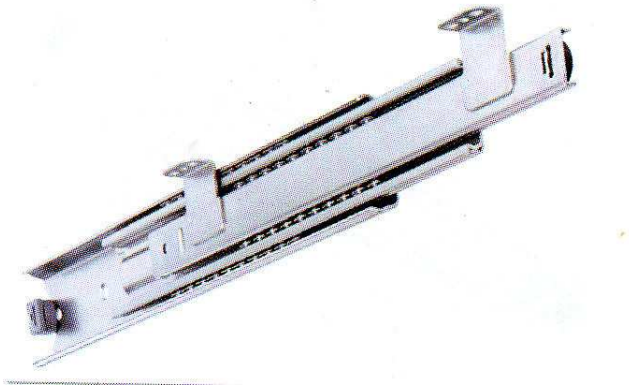

Kx 1 PAIRE

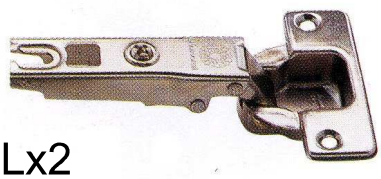

Lx2

(3.5*15)

Ux4

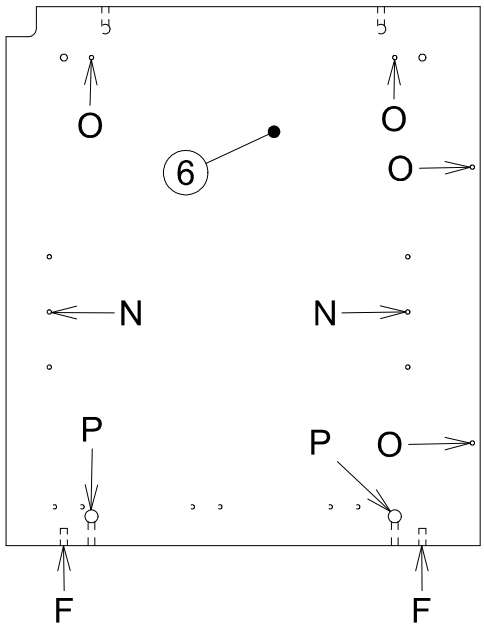

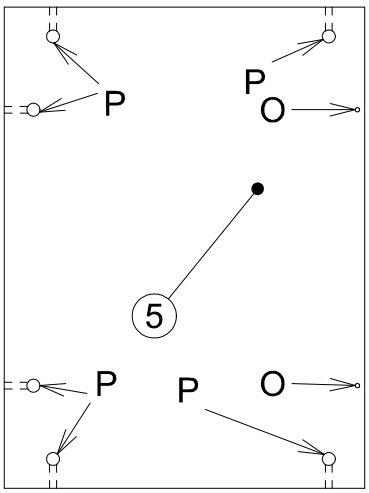

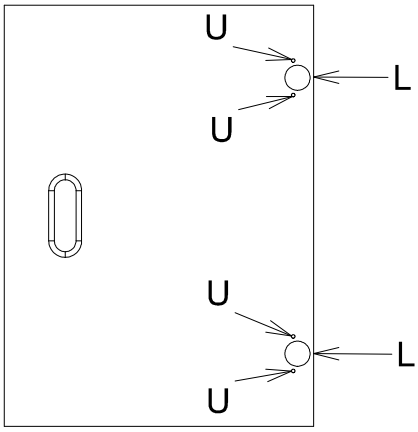

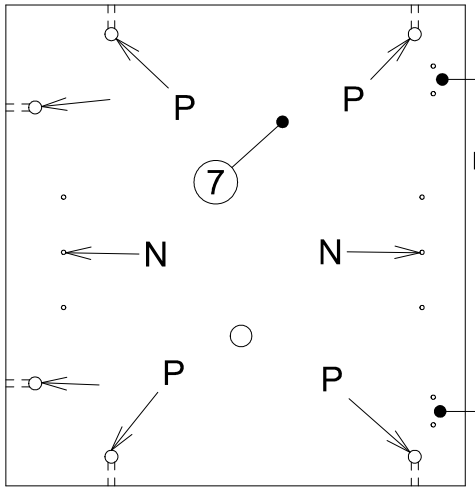

POSITION DE "S"

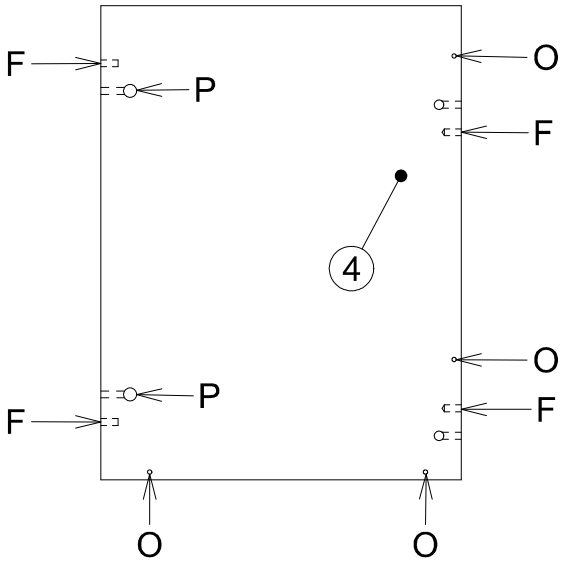

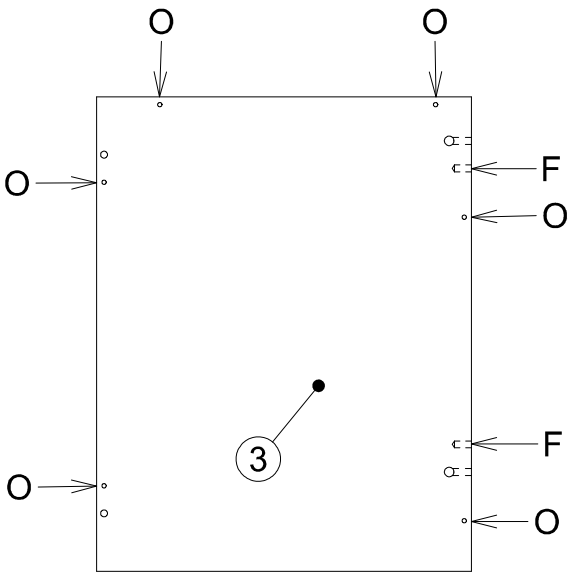

Ox16

Nx4

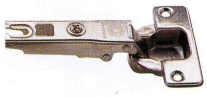

Lx2

Px16

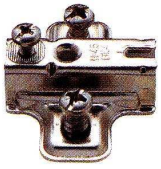

Sx2

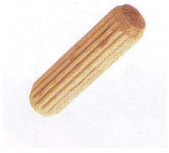

Fx8

(3.5*15)

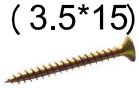

Ux4

PHASE: 1

MONTAGE DU CASIER

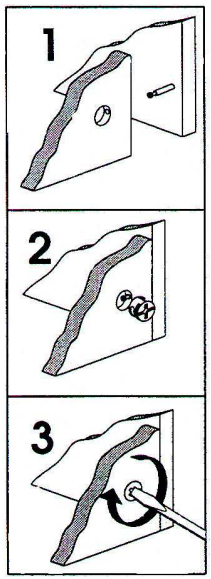

PHASE: 2

PLAN DE TRAVAIL

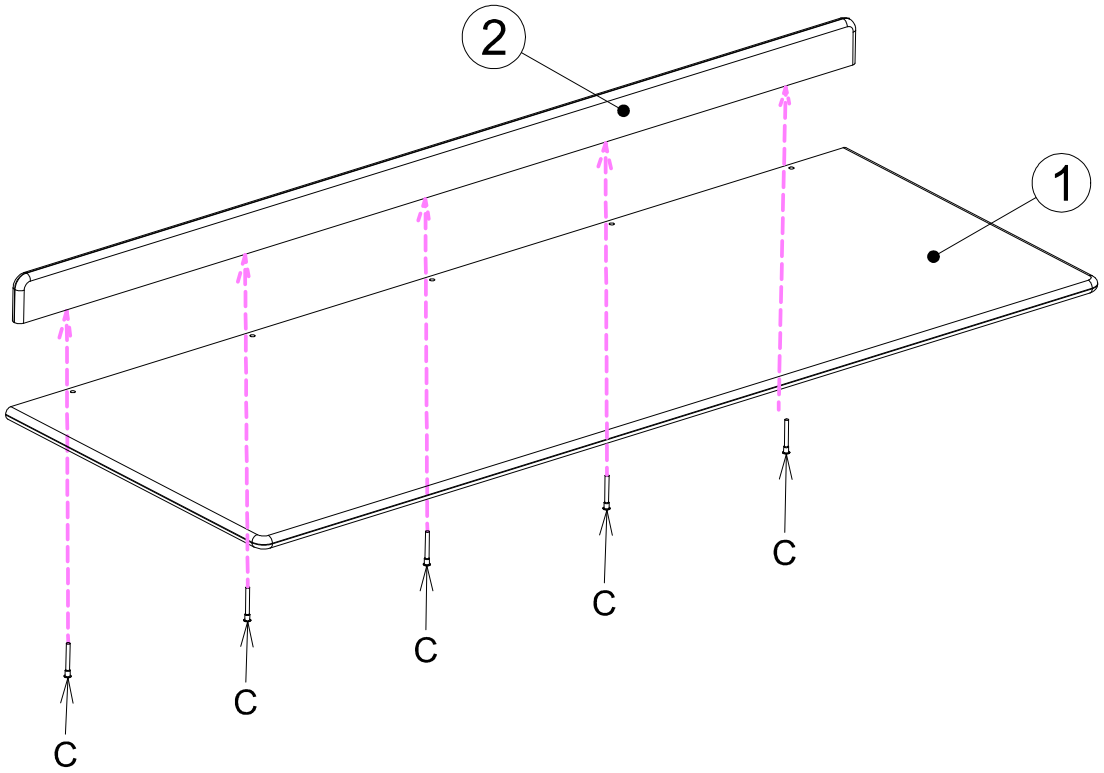

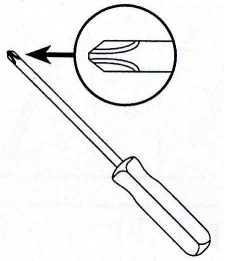

Mx5

PHASE: 3

BTR 4mm

Ax6

Bx6

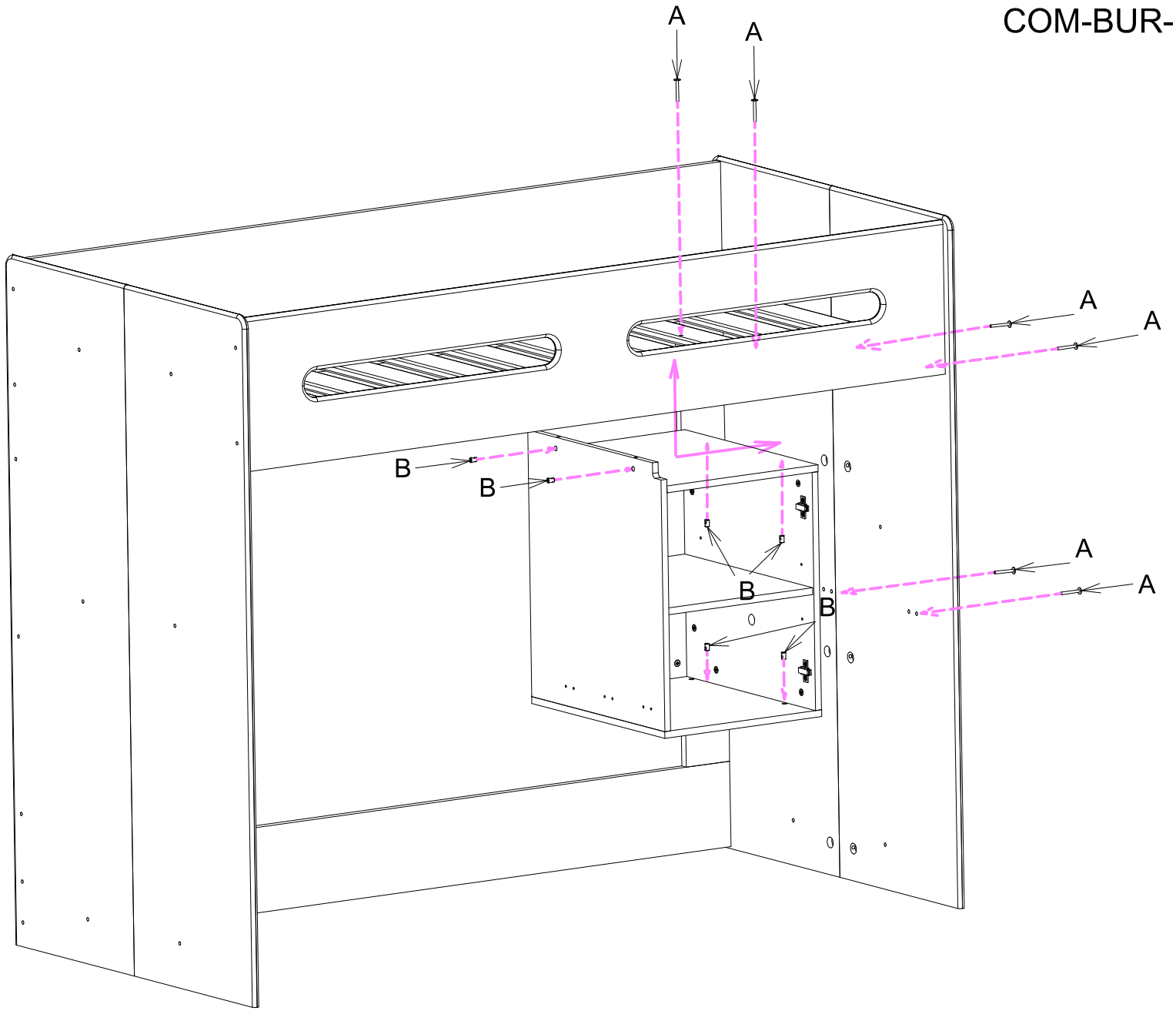

PHASE:4

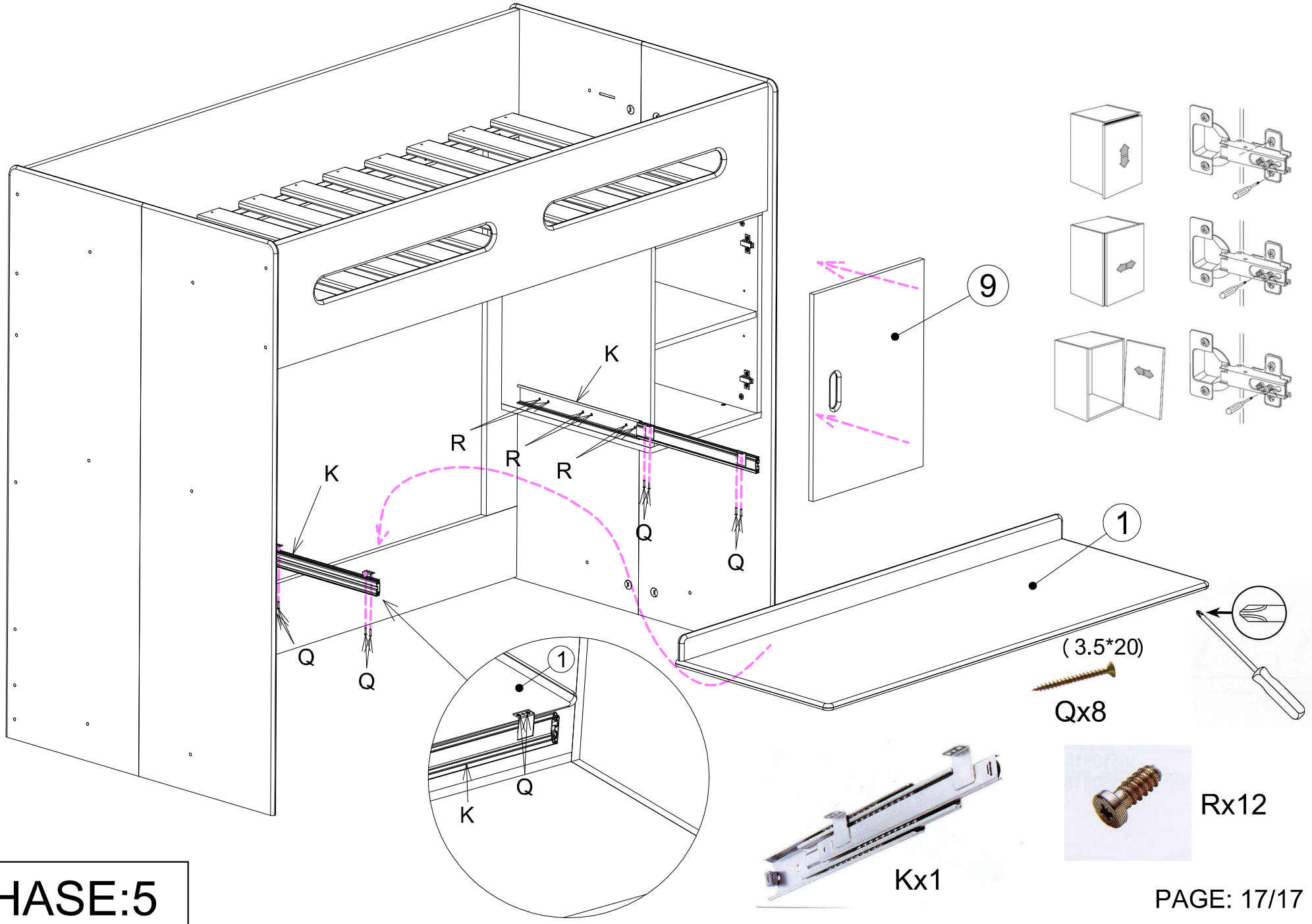

PHASE:5