R02

Baby Stroller instruction manual

ITEM NO : 70303-0090

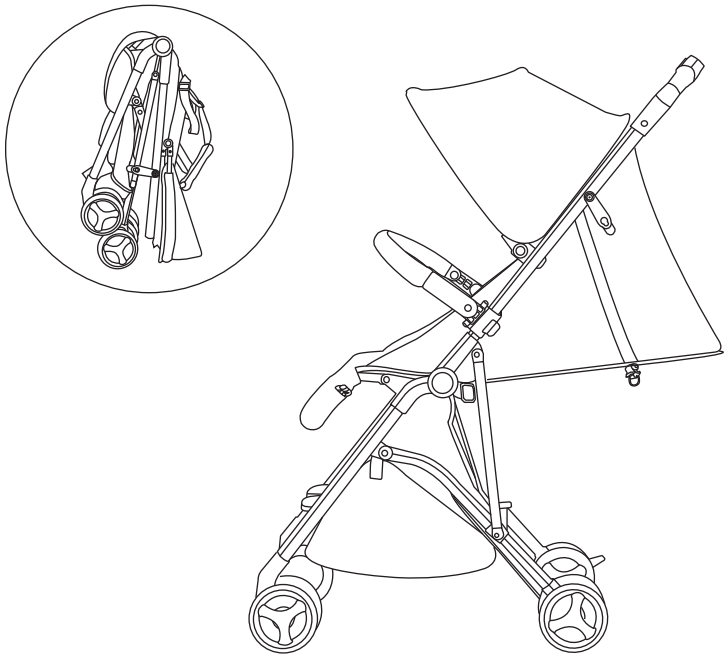

IMPORTANT - READ CAREFULLY AND KEEP THESE INSTRUCTIONS FOR FUTURE REFERENCE.
IMPORTANT - A LIRE ATTENTIVEMENT ET A CONSERVER POUR REFERENCE ULTERIEURE.
IMPORTANTE - GUARDAR PARA CONSULTA POSTERIOR. LER ATENTAMENTE.
IMPORTANTE - CONSERVAR PARA FUTURAS CONSULTAS. LEER ATENTAMENTE.
WICHTIG - FÜR SPÄTERE EINSICHTNAHME AUFBEWAHREN. SORGFÄLTIG DURCHLESEN.
IMPORTANTE - CONSERVARE PER CONSULTAZIONI FUTURE. LEGGERE ATTENTAMENTE.
BELANGRIJK - BEWAREN VOOR TOEKOMSTIGE RAADPLEGING. ZORGVULDIG LEZEN.

EN 1888-1:2018

⚠ WARNING!

-Never leave your child unattended.
-Ensure that all the locking devices are engaged before use.
-To avoid injury ensure that your child is kept away when unfolding and folding this product.
-Do not let your child play with this product.
-This product is not suitable for running or skating.
-Always use the restraint system.
-Check that the pram body or seat unit or car seat attachment devices are correctly engaged before use.
-This article is intended for use by a child maximum 3 years old (maximum 15kg).
-The Pushchair is designed to be used from birth : use of the most reclined position for new born babies.
-Always engage the brake when placing your child in or taking your child out of the vehicle.Never place children in or take children out of a vehicle on a slope.
-A basket is provided for the carriage of 2kg of items evenly distributed.
-Hanging loads on the handlebar and/or behind the backrest and/or on the sides of the vehicle may affect its stability.
-This vehicle is designed to be used for 1 children only.
-Accessories not approved by the manufacturer should not be used.
-Do not use if parts of it are broken, damaged or missing, and only use spare parts approved by the manufacturer.

MAINTENANCE:

• To avoid risk of injury to your baby, please check and maintain the stroller periodically.
• The cloth cover shall not be soaked and washed. When cleaning the cloth cover, please directly brush the stain remover with a brush or other cleaning appliance. For cleaning other parts, please use soap or neutral detergent at home.
• After using, please do not store in direct sunlight and rain.

Features and components

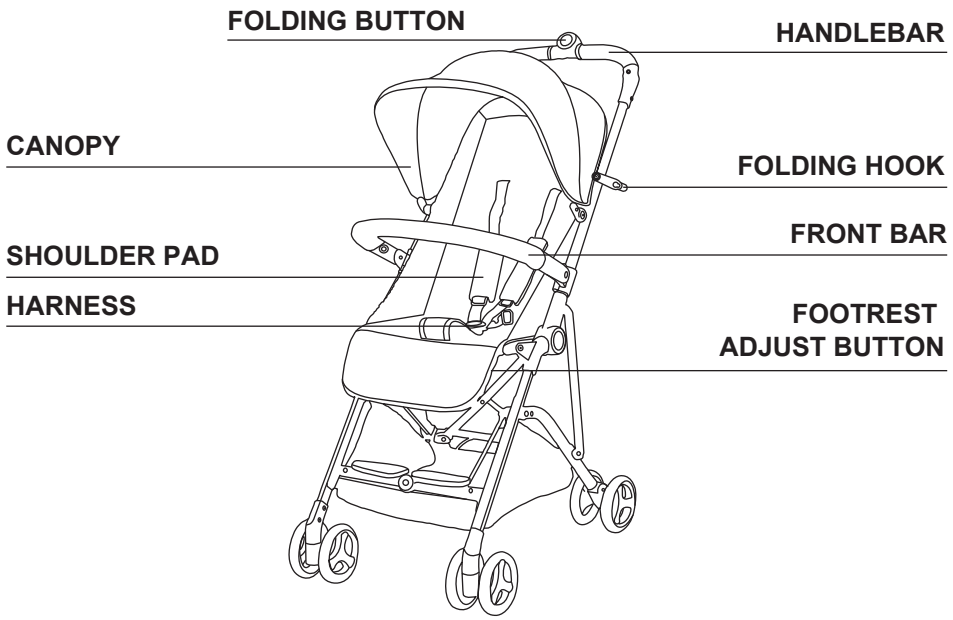

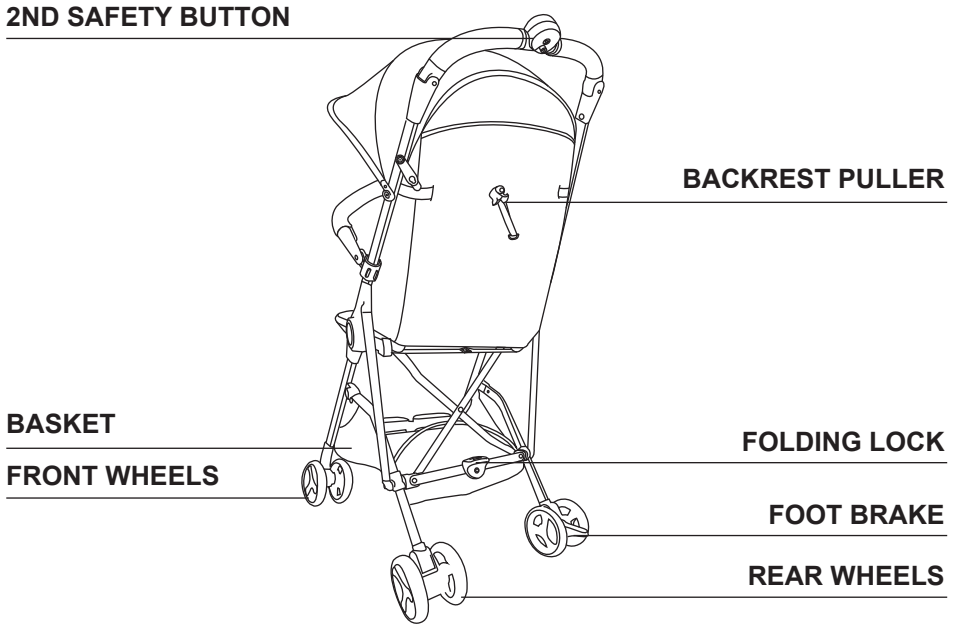

Unfold and Install

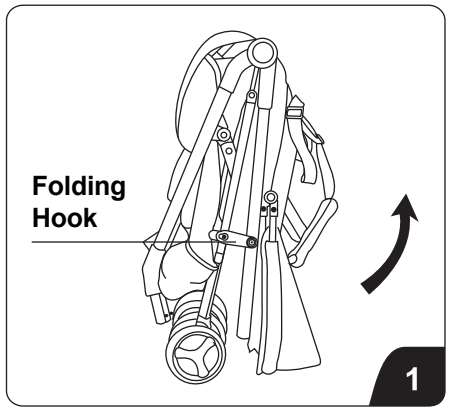

Open the frame: As figure 1, undo the folding hook on one side, pull the handle upwards.

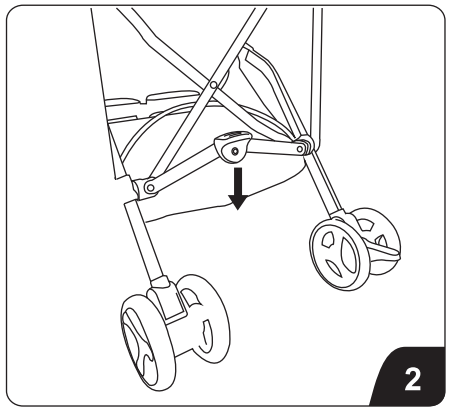

Open the frame: As figure 2, unfold the main frame, step down the folding lock.

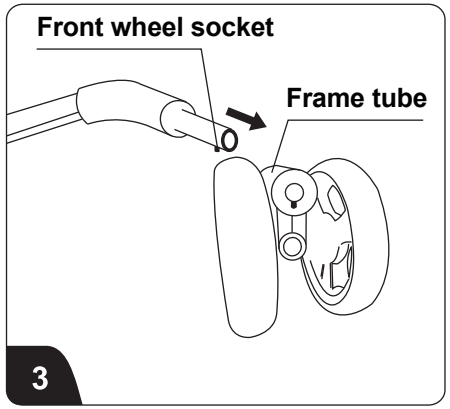

Install front wheels: As figure 3, align front wheel assembly socket with front frame tube as shown. Push the wheel assembly onto frame tube until it clicks into place.

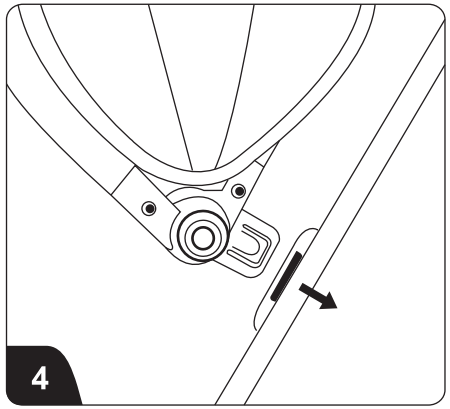

Install canopy: As figure 4, Insert the connectors of canopy into the slots on the both sides of push bars.

To use

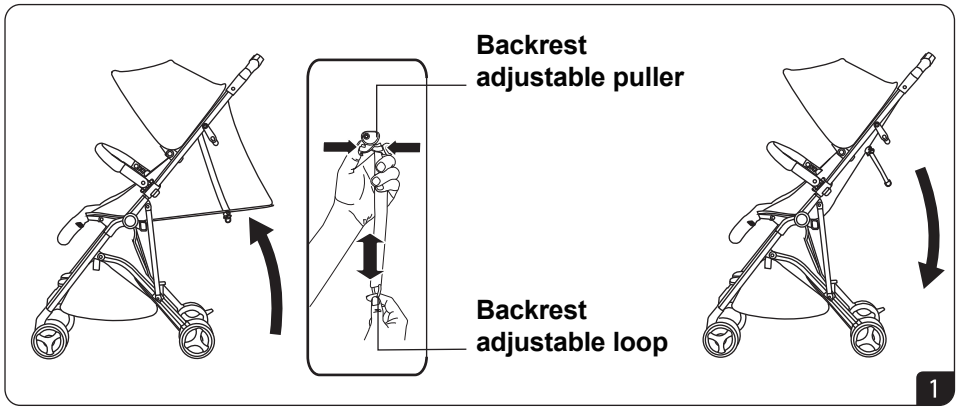

Backrest adjustment: As figure 1, one hand hold on the backrest adjustable loop, the other hand squeeze the adjustable puller and slide it back and forth, then the backrest can be adjusted.
WARNING: The Pushchair is designed to be used from birth : use of the most reclined position for new born babies.
Please adjust the backrest angel from 150 degree to 180 degree.

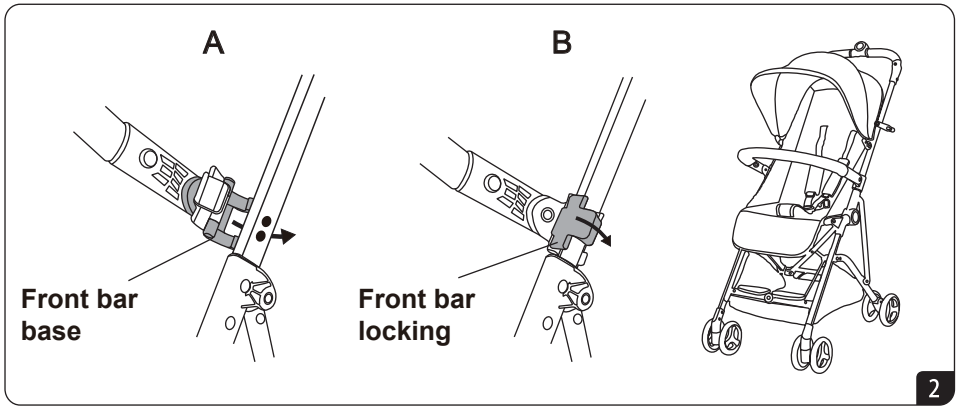

Usage for the front bar: As figure 2A, pushing the front bar base onto the tube with refering to the arrow direction. As figure 2B, fixing the locking plastic parts onto the tube with refering to the arrow direction. Ensuring locked onto the front bar base tightly. When disassembling, removing the front bar locking parts and then making sure separate from the front bar base. Finally, pulling out the front bar base.

To use

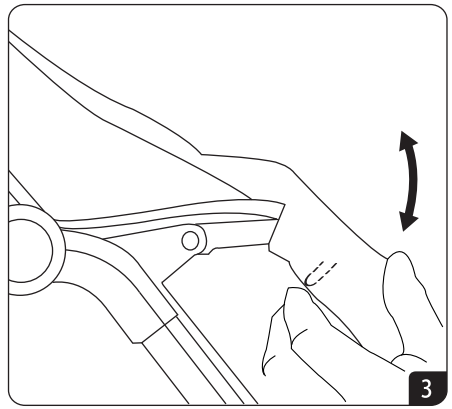

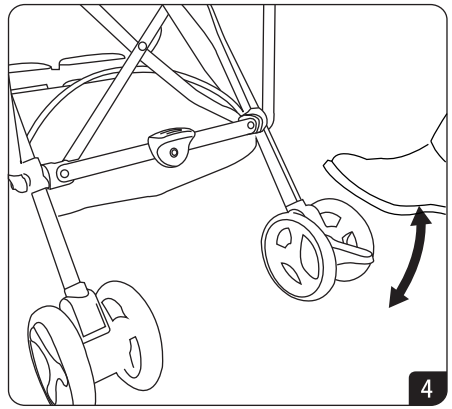

Footrest: Press both of the adjustment buttons downward to adjust the legrest at the same time.
Brake: Step down the brake pedals to set the stroller. Reversely lifting it up tu release.

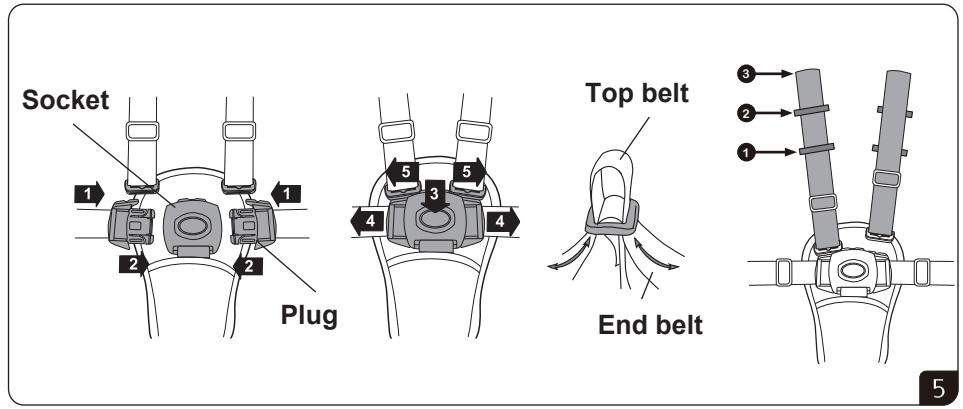

Safety belt adjustment: as shown in figure 5. Close: Put the safety plug into the safety socket until it clicks into place. Open: press down the plug of safety key and pull it out. Shorten: draw out the top strip and then draw out the end strip, finally lock it. Remove: draw out the top strip, shorten the end strip, firmly lock it. The shoulder straps have 3 height positions: First open the safety button, remove the shoulder pad, and then adjust the position. Position 1 is used by the smaller children, position 2 and 3 are used by the larger children. After the position is adjusted in place, be sure to install the shoulder pad and buckle the safety button.

Fold

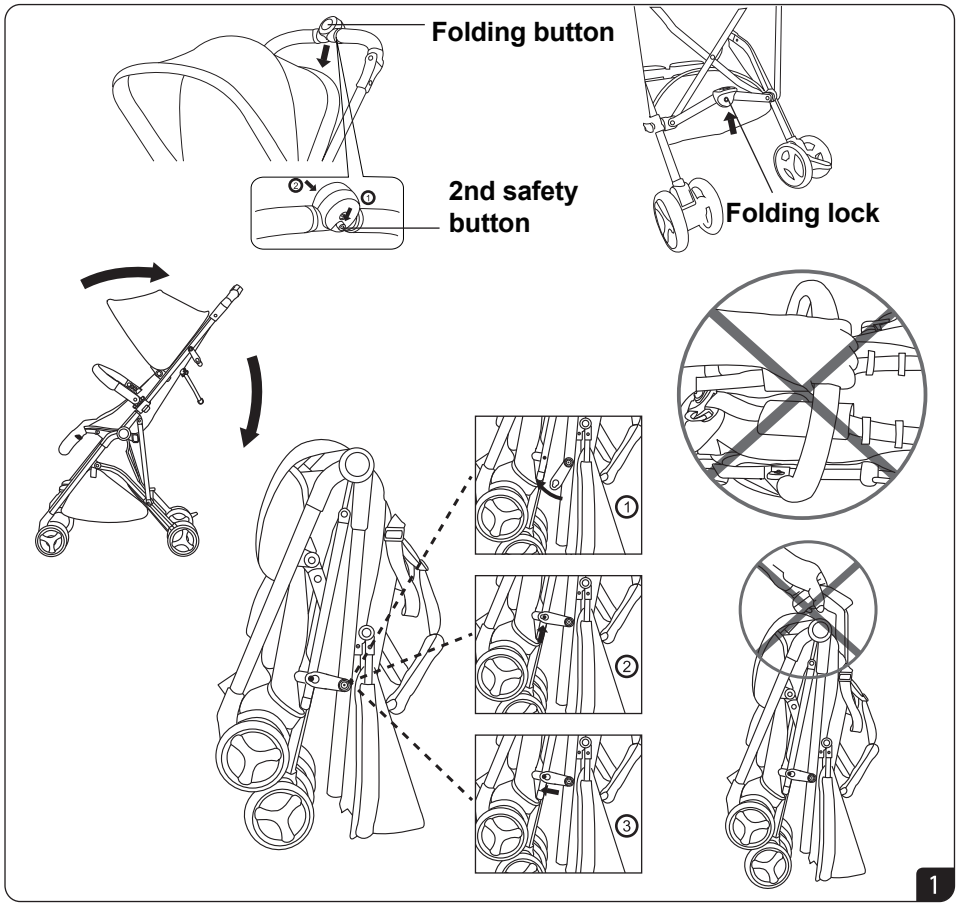

Fold: Press the second safety button underneath and simultaneously press the folding button, the handle folds. Unlock the locking system with your foot and fold the stroller. Engage the folding hook.

⚠ AVERTISSEMENT!

-Ne jamais laisser l'enfant sans surveillance.
-S'assurer que tous les dispositifs de verrouillage sont enclenchés avant utilisation.
-Pour éviter toute blessure, maintenir votre enfant à l'écart lors du dépliage et du pliage du produit.
-Ne pas laisser votre enfant jouer avec ce produit.
-Ce produit ne convient pas pour faire du jogging ou des promenades en rollers.
-Toujours utiliser le système de retenue.
-Vérifier que les dispositifs de fixation de la nacelle, du siège ou du siège-auto sont correctement enclenchés avant utilisation.
-Cet article est prévu pour un enfant de 3 ans maximum (maximum 15kg).
-La poussette est destinée à être utilisée dès la naissance: penser à incliner au maximum la position pour les nouveaux-nés.
-Toujours actionner le frein lorsque vous placez ou sortez votre enfant du véhicule. Ne jamais installer ou enlever les enfants d'un véhicule arrêté sur une pente.
-Un panier est prévu pour transporter 2 kg d'articles répartis de manière homogène.
-Le fait d'accrocher une charge au guidon et/ou à l'arrière du dossier et /ou sur les côtés du véhicule peut influer sur sa stabilité.
-Ce véhicule est conçu pour être utilisé uniquement par 1 enfant.
-Les accessoires non approuvés par le fabricant ne doivent pas être utilisés.
-Ne pas utiliser si certains éléments sont cassés, endommagés ou manquants, et n'utiliser que des pièces détachées approuvées par le fabricant.

ENTRETIEN:

• Pour éviter tout risque de blessures pour votre bébé, veuillez vérifier et entretenir la poussette périodiquement.
• La housse en tissu ne doit pas être trempée. Lors du nettoyage du tissu, veuillez brosser la tâche directement avec une brosse ou un autre appareil de nettoyage. Pour le nettoyage des autres pièces, utilisez du savon ou un détergent doux.
• Après utilisation, veuillez ne pas stocker à la lumière directe du soleil et sous la pluie.

Caractéristiques et composants

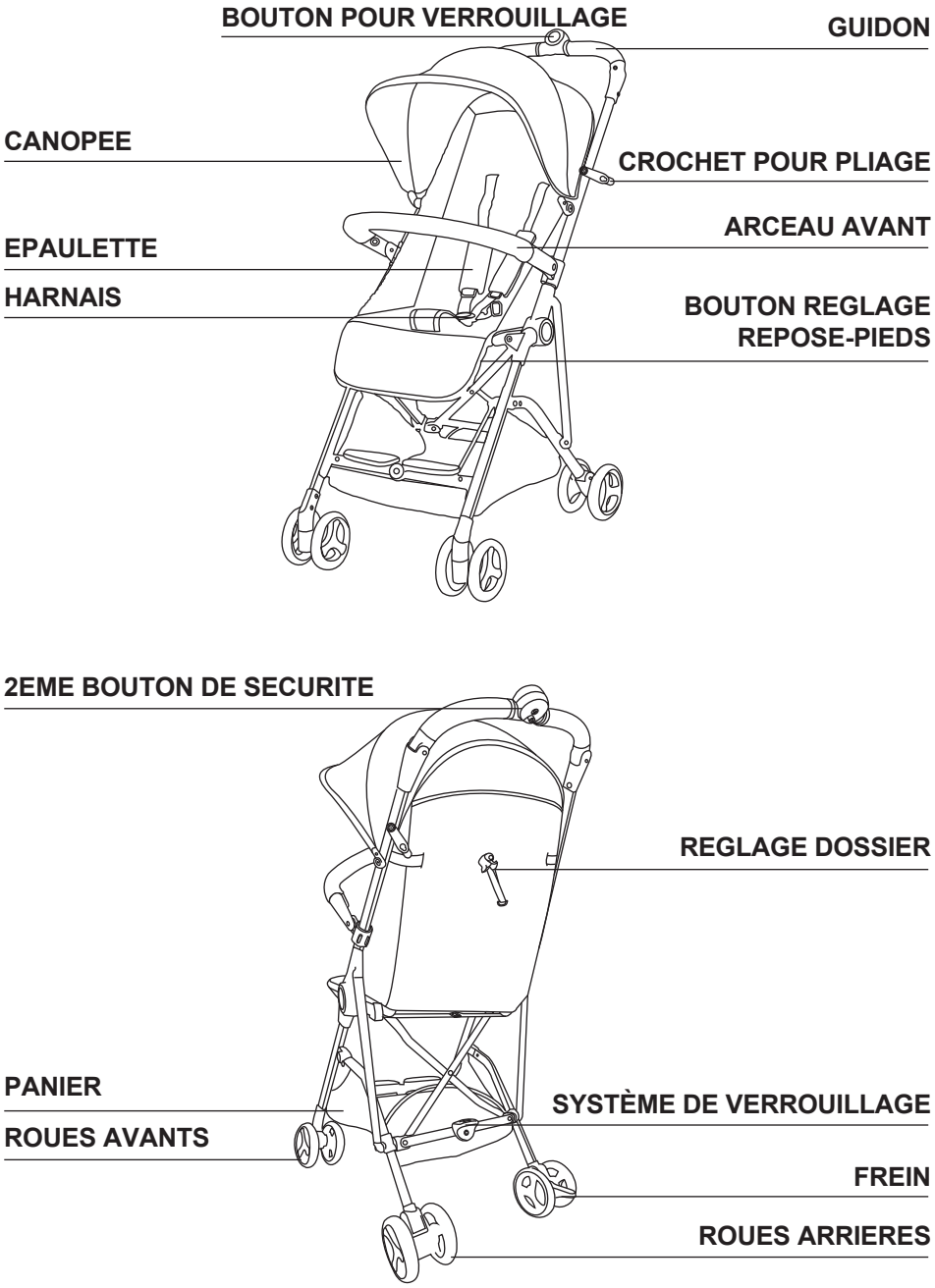

Déplier et installer

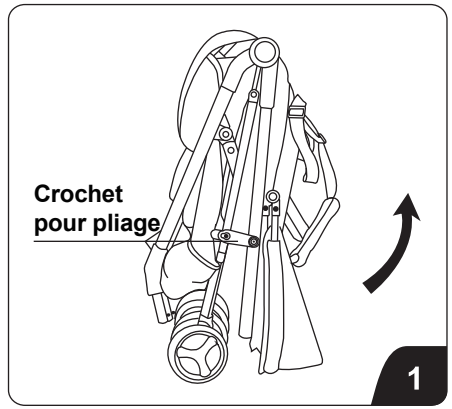

Ouvrir la poussette: comme sur la figure 1, défaire le crochet sur le côté, tirer la poignée vers le haut.

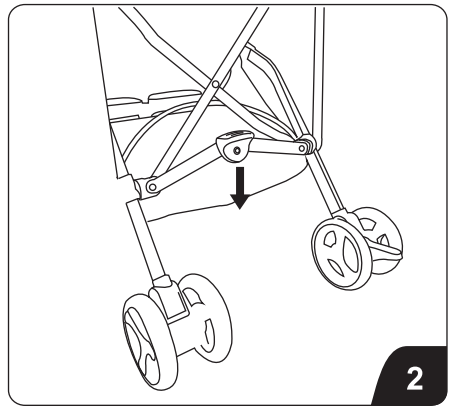

Ouvrir la poussette: comme sur la figure 2, déplier le cadre principal, enclencher le système de verrouillage.

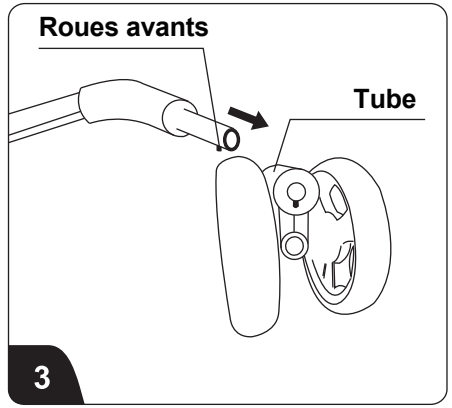

Installer les roues avant: voir figure 3, aligner la douille de la roue avant avec le tube du cadre avant comme indiqué.
Poussez la roue sur le cadre jusqu'à ce qu'elle s'enclenche.

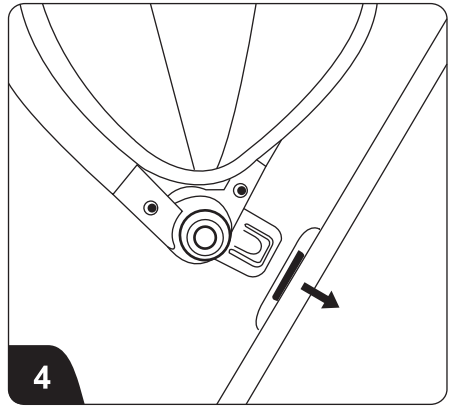

Installer la canopée: voir figure 4, Insérer les connecteurs de la canopée dans les fentes des deux côtés des barres de poussée.

Utilisation

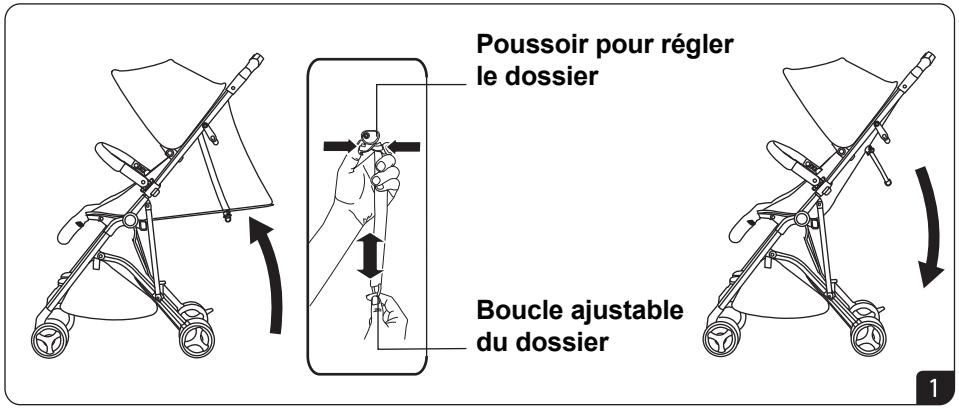

Réglage du dossier: comme dans la figure 1, tenez d'une main la boucle réglable, de l'autre main, tirez sur le poussoir, faites-le glisser d'avant en arrière pour ajuster le dossier.
AVERTISSEMENT:La poussette est destinée à être utilisée dès la naissance : penser à incliner au maximum la position pour les nouveaux-nés. Veuillez ajuster l'angle du dossier de 150 degrés à 180 degrés.

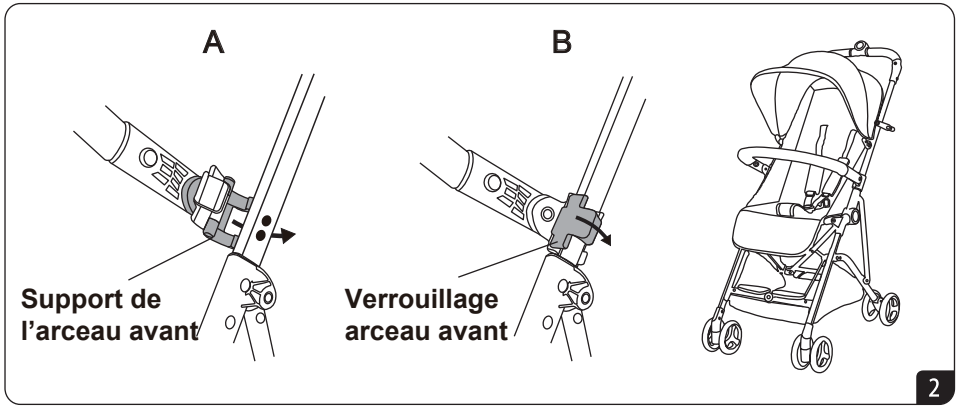

Utilisation avec l'arceau avant : comme indiqué sur l'illustration A de la figure 2, placer les supports de l'arceau sur la barre en suivant le sens de la flèche. Comme indiqué sur l'illustration B de la figure 2, fixer les pièces de verrouillage en plastique sur la barre en suivant le sens de la flèche. S'assurer enfin que l'arceau est solidement fixé. Pour le démontage, retirer les pièces de verrouillage de l'arceau avant, puis s'assurer de les séparer des supports de l'arceau. Enfin, retirer les supports de l'arceau.

Utilisation

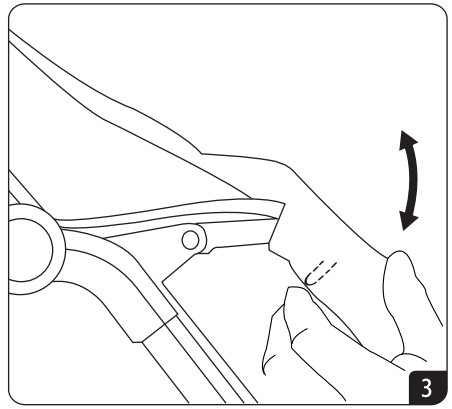

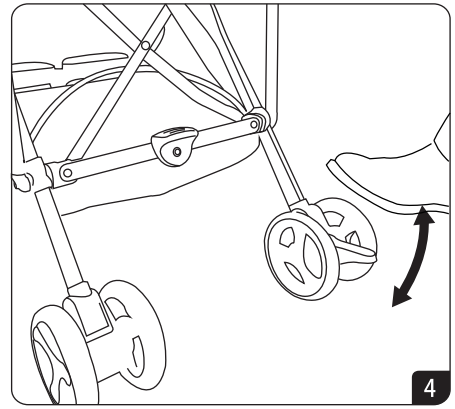

Repose-pieds: Appuyez simultanément sur les deux boutons de réglage pour régler le repose-pieds en même temps.
Frein: Appuyez sur les pédales de frein pour bloquer la poussette. Soulever les pédales de frein pour libérer.

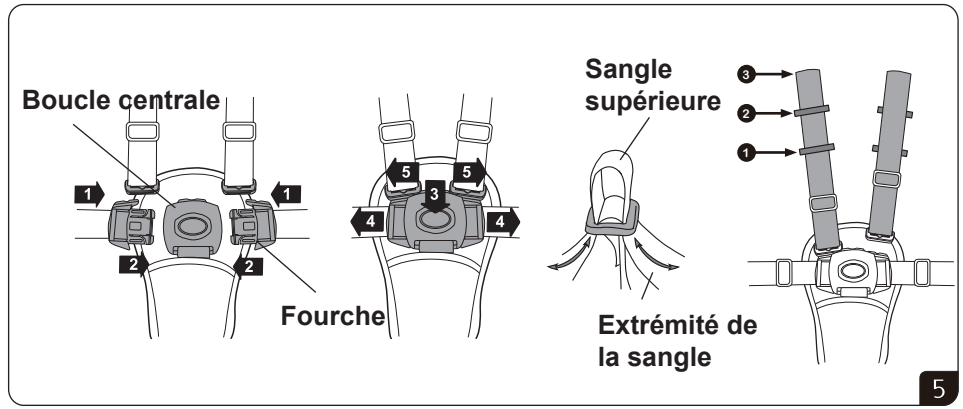

Réglage du harnais de sécurité : comme illustré à la figure 5. Verrouiller: insérer les fourches dans la boucle centrale jusqu'à ce qu'elles s'enclenchent. Déverrouiller : appuyer sur le bouton de la boucle centrale pour libérer les fourches. Raccourcir : tirer d'abord la sangle supérieure, puis l'extrémité de la sangle, et bloquer. Rallonger : tirer la sangle supérieure, raccourcir en tirant l'extrémité de la sangle et bloquer fermement. Les sangles d'épaules sont réglables sur 3 hauteurs: appuyer d'abord sur le bouton de sécurité, retirer les protège-épaules et ajuster ensuite la position. La position 1 est destinée aux enfants de plus petite taille, et les positions 2 et 3 aux enfants plus grands. Une fois la position ajustée, penser à remettre les protège-épaules et à boucler le harnais de sécurité.

Plier

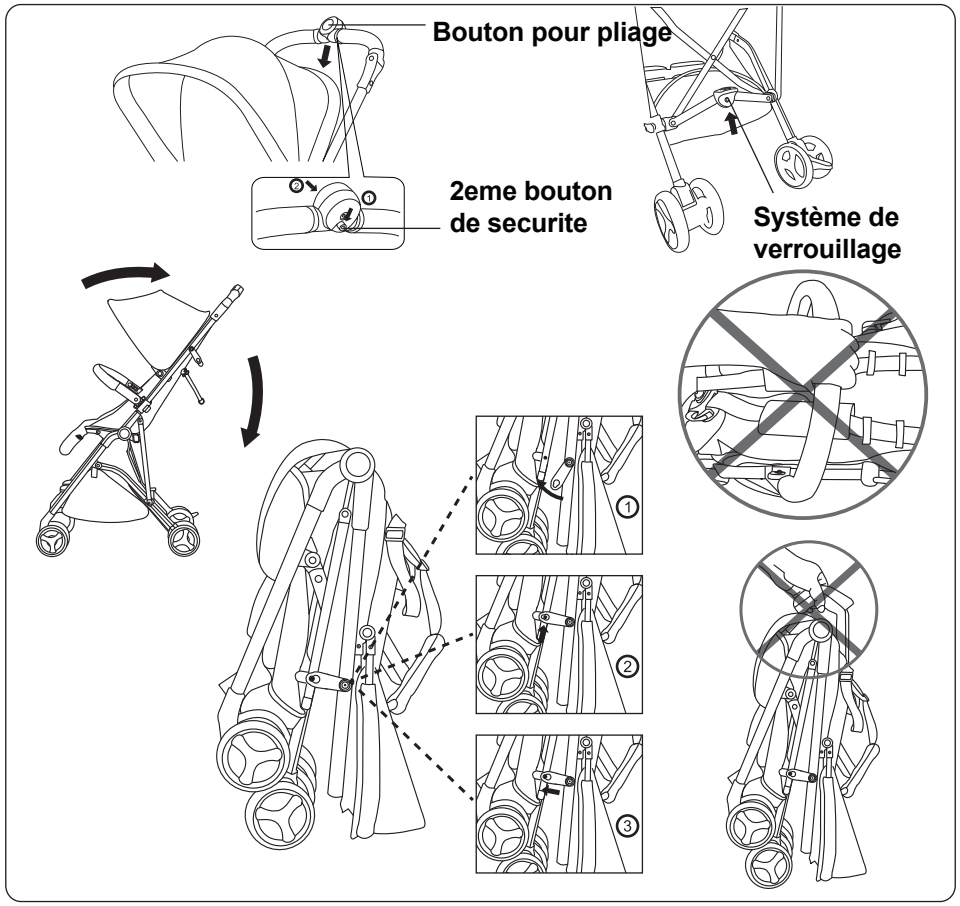

Plier: Appuyer sur le deuxième bouton de sécurité en dessous et appuyer simultanément sur le bouton de pliage, la poignée se plit. Déverouiller avec votre pied le système de verouillage et plier la poussette. Enclencher le crochet de pliage.

⚠ ADVERTÊNCIA!

-Nunca deixar a criança sem supervisão.
-Assegure-se de que todos os dispositivos de bloqueio estão correctamente engatados antes de cada utilização.
-Para evitar lesões, manter a criança afastada durante a abertura e o fecho do produto.
-Não deixar a criança brincar com este produto.
-Não utilizar este produto quando correr ou usar patins.
-Usar sempre o sistema de fixação.
-Cheque que o corpo de carrinho de bebê ou unidade de assento ou carro assento anexo dispositivos estão corretamente comprometidos antes de uso.
-Este artigo está previsto para uma criança com um máximo de 3 anos (máximo 15 kg).
-O carrinho destina-se a ser utilizado desde o nascimento: pense em inclinar ao máximo a posição dos recém-nascidos.
-Accionar sempre o travão quando colocar ou retirar a criança do veículo.Nunca colocar ou retirar a criança se o veículo estiver parado numa inclinação.
-Está previsto um cesto para transportar 2 kg de artigos uniformemente distribuídos.
-O facto de colocar uma carga na pega (guiador) e/ou na traseira do encosto e/ou nos lados do veículo pode influenciar a sua estabilidade.
-Este veículo é concebido para ser utilizado somente por 1 crianças.
-Os acessórios não aprovados pelo fabricante não devem ser utilizados.
-Não utilizar se existirem elementos partidos, danificados ou em falta. Utilizar unicamente componentes aprovados pelo fabricante.

MANUTENÇÃO:

•Para evitar quaisquer riscos de ferimento do seu bebé, verifique o carrinho e proceda à sua manutenção periódica.
• A capa de tecido não deve ser encharcada.
Aquando da limpeza da capa de tecido, escove a nódoa diretamente com uma escova ou outro aparelho de limpeza. Para lavar as outras peças, utilize sabão ou um detergente suave.
• Após a sua utilização, não o armazene à luz direta do sol ou à chuva.

Características e componentes

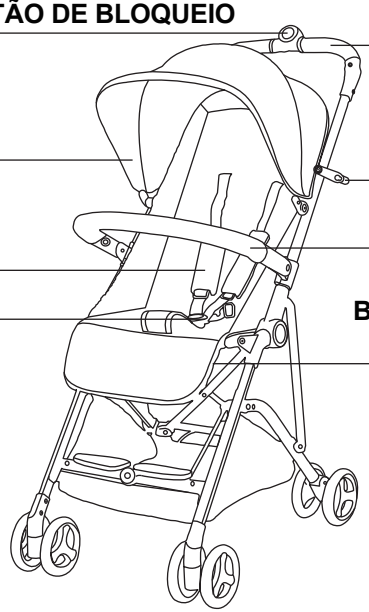

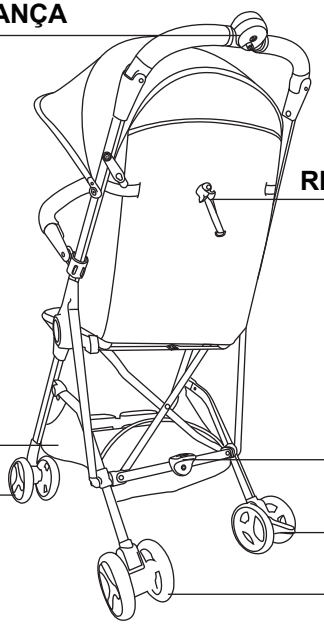

Desdobrar e instalar

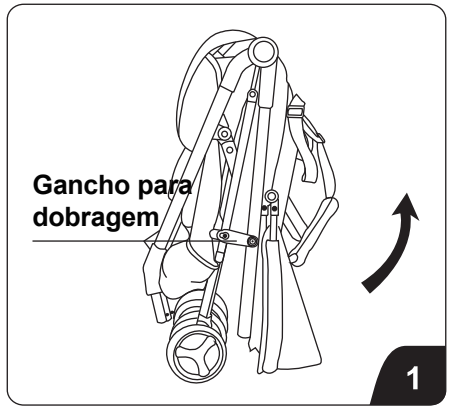

Abrir o carrinho: Como na figura 1, desfazer o gancho situado de lado, puxar a pega para cima.

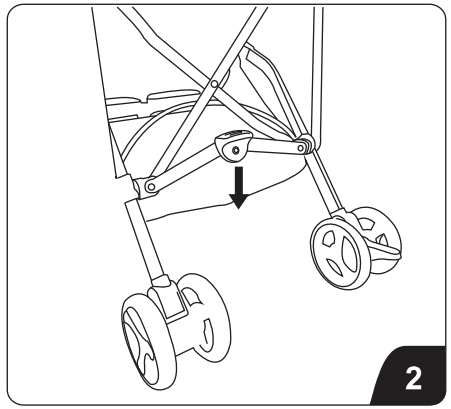

Abrir o carrinho: Como na figura 2, desdobrar a armação principal, engatar o sistema de bloqueio.

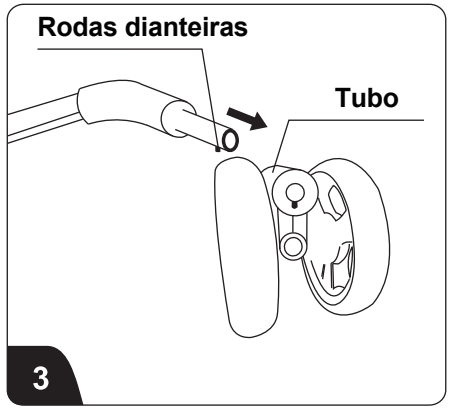

Instalar as rodas dianteiras: Como na figura 3, alinhar o suporte da roda dianteira com o tubo da armação da frente como indicado.
Empurrar a roda para a armação até que fique encaixada.

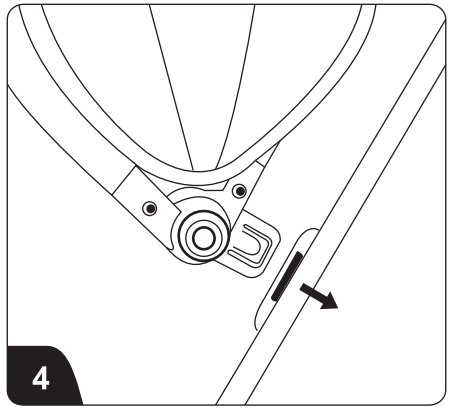

Instalar a capota: Como na figura 4, inserir os conectores da capota nas fendas dos dois lados das barras de impulso.

Utilização

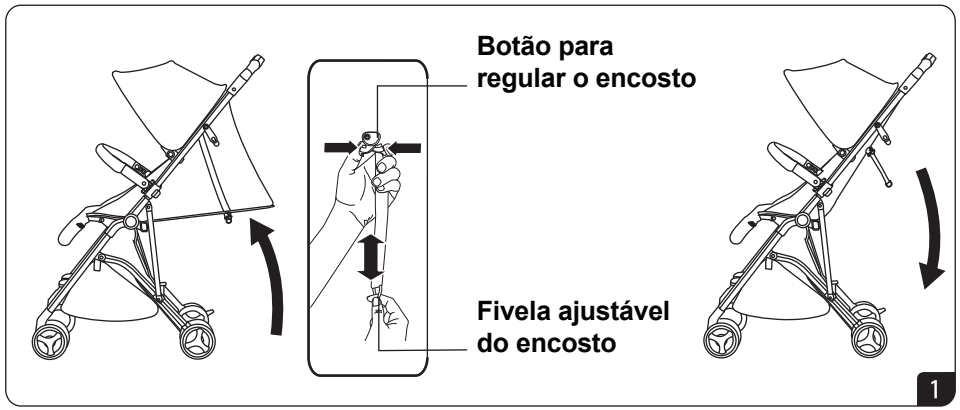

Regulação do encosto: Como na figura 1, segure com uma mão a fivela regulável, com a outra puxe o botão e faça-o deslizar de trás para a frente para ajustar o encosto.
ADVERTÊNCIA:O carrinho destina-se a ser utilizado desde o nascimento: pense em inclinar ao máximo a posição dos recém-nascidos.
Ajuste o ângulo do encosto de 150 a 180 graus.

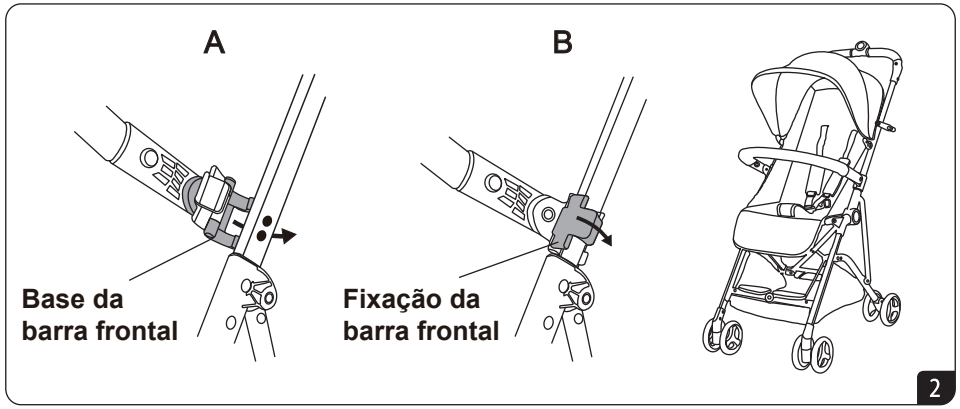

Utilização para a barra frontal: Tal como mostra a figura 2A, empurrando a base da barra frontal no tubo na direção da seta. Tal como mostra a figura 2B, fixando as peças de plástico de bloqueio no tubo na direção da seta. Certifique-se que fixa firmemente na base da barra frontal. Ao desmontar, remova as peças de fixação da barra frontal e, em seguida, certifique-se que as separa da base da barra frontal. Finalmente, puxe para fora a base da barra frontal.

Utilização

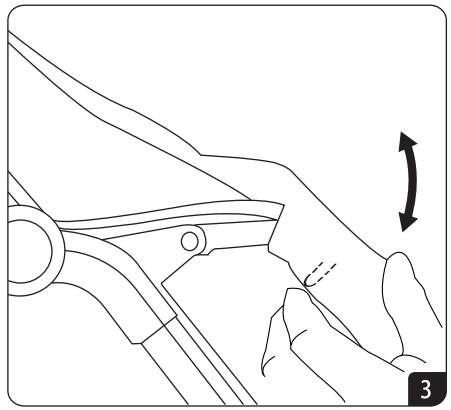

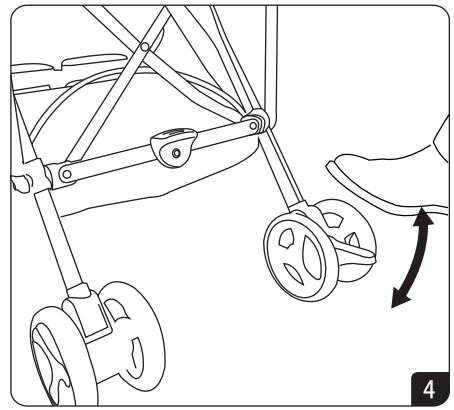

Apoio para os pés: Pressione simultaneamente os dois botões de regulação para ajustar o apoio para os pés ao mesmo tempo.
Travão: Pressionar os pedais do travão para bloquear o carrinho. Levantar os pedais do travão para soltar.

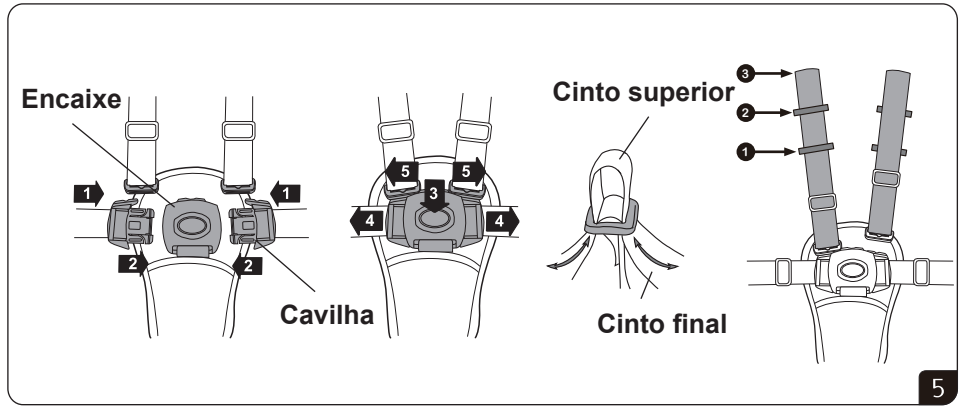

Ajuste do cinto de segurança: conforme o mostrado na figura 5. Fechar: coloque a cavilha de segurança no encaixe de segurança até encaixar no lugar. Abrir: pressione a cavilha da chave de segurança e puxe-a para fora. Encurtar: puxe a tira superior e, em seguida, extraia a tira final. Finalmente bloqueie-a. Remover: retire a tira superior, encurte a tira final, fixe-a com firmeza. As alças possuem 3 posições de altura: Primeiro abra o botão de segurança, remova a almofada de ombro e ajuste a posição. A posição 1 é utilizada pelas crianças mais pequenas, as posições 2 e 3 são utilizadas pelas crianças maiores. Depois de ajustar a posição no lugar, certifique-se de instalar a almofada de ombro e apertar o botão de segurança.

Dobrar

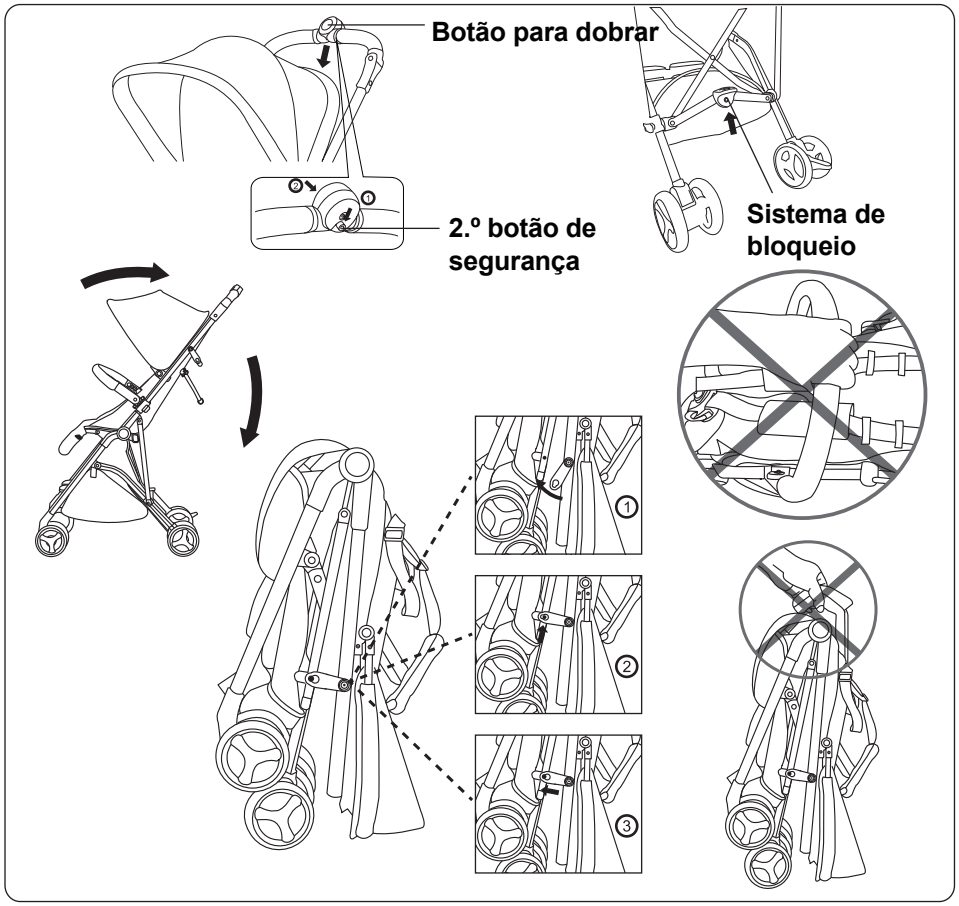

Dobrar: Pressionar o segundo botão de segurança situado por baixo e pressionar simultaneamente o botão de dobragem, a pega dobra-se. Desbloquear com o pé o sistema de bloqueio e dobrar o carrinho. Engatar o gancho de dobragem.

⚠ ADVERTENCIA!

-No dejar nunca a su niño sin vigilancia.
-Asegurarse de que todos los dispositivos de bloqueo están correctamente atados antes del uso.
-Para evitar cualquier herida, mantener su niño alejado, cuando despliega o pliega el producto.
-No dejar a su niño jugar con este producto.
-No utilizar este producto haciendo jogging o paseos en roller.
-Utilizar siempre el sistema de retención.
-Comprobar que el cuerpo o la unidad del asiento del cochecito o los dispositivos de sujeción del asiento del coche están correctamente conectados antes de su uso.
-Este artículo está previsto para un niño de 3 años de edad máximo (máximo 15kg).
-La sillita está destinada a una utilización desde el nacimiento: no olvide inclinar al máximo la posición de los recién nacidos.
-Accionar siempre el freno cuando coloca o saca su niño del vehículo.No instalar nunca o quitar los niños de un vehículo parado en una cuesta.
-Incluye una cesta para el transporte de 2 kg de objetos repartidos de manera homogénea.
-El hecho de colgar una carga de la barra de empuje (manillar) y/o en la parte trasera del respaldo y/o en los lados del vehículo puede tener un impacto en su estabilidad.
-Este vehículo está diseñado para ser utilizado únicamente por 1 niños.
-Los accesorios no aprobados por el fabricante no deben ser utilizados.
-No utilice si hay elementos rotos, deteriorados o que faltan, y use únicamente piezas de repuesto aprobadas por el fabricante.

MANTENIMIENTO:

• Para evitar posibles riesgos de lesiones para su bebé, verifique y realice el mantenimiento de la sillita periódicamente.
• La funda de tela no debe mojarse. Para limpiarla, cepille la mancha directamente con un cepillo u otro instrumento de limpieza. Para la limpieza de las demás piezas, utilice jabón o detergente suave.
• Después de su uso, evite almacenarla expuesta a la luz directa del sol o a la lluvia.

Características y componentes

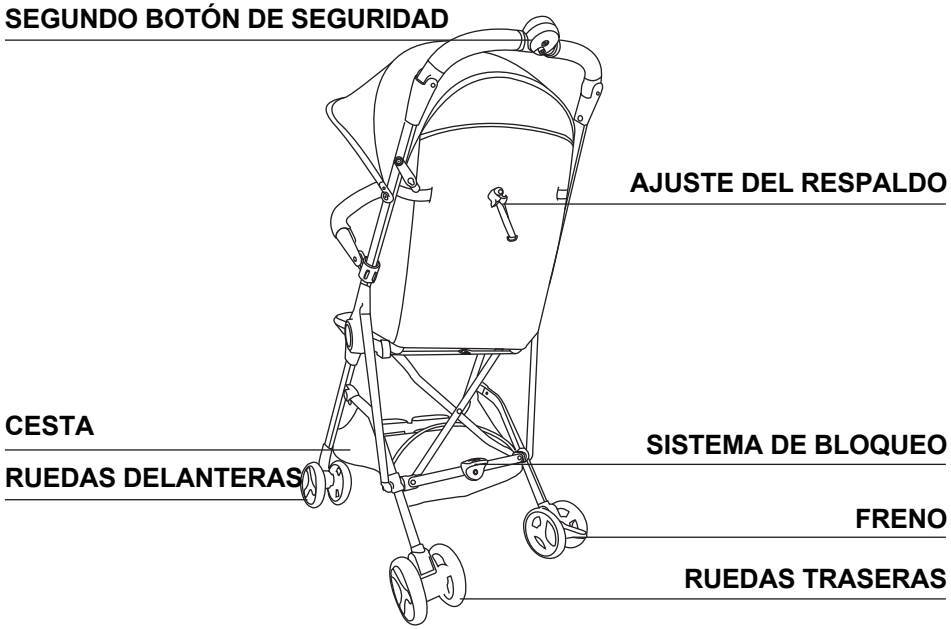

Desplegar e instalar

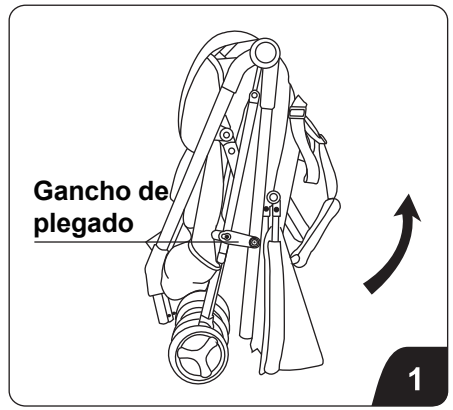

Abrir la sillita: Como se muestra en la Figura 1, suelte el gancho lateral y tire del manillar hacia arriba.

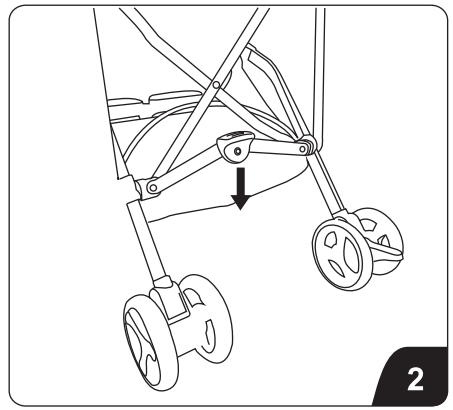

Abrir la sillita: Como se muestra en la Figura 2, despliegue el marco principal y active el sistema de bloqueo.

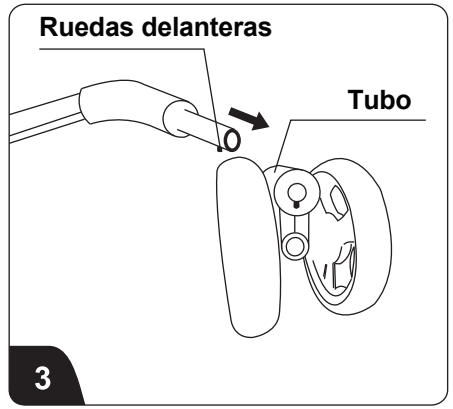

Instalar las ruedas delanteras: Como se muestra en la Figura 3, alinee el empalme de la rueda delantera con el tubo delantero del marco.
Empuje la rueda contra el marco hasta que se bloquee.

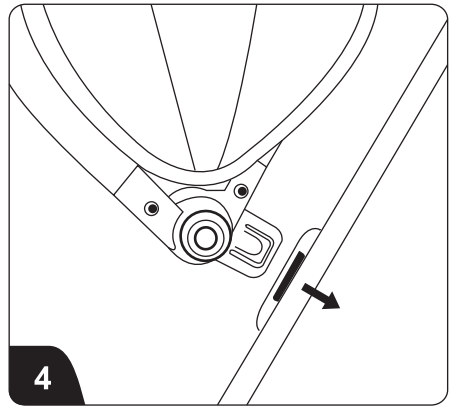

Instalar la capota: Como se muestra en la Figura 4, introduzca los conectores de la capota en las ranuras existentes a ambos lados de las barras de empuje.

Uso

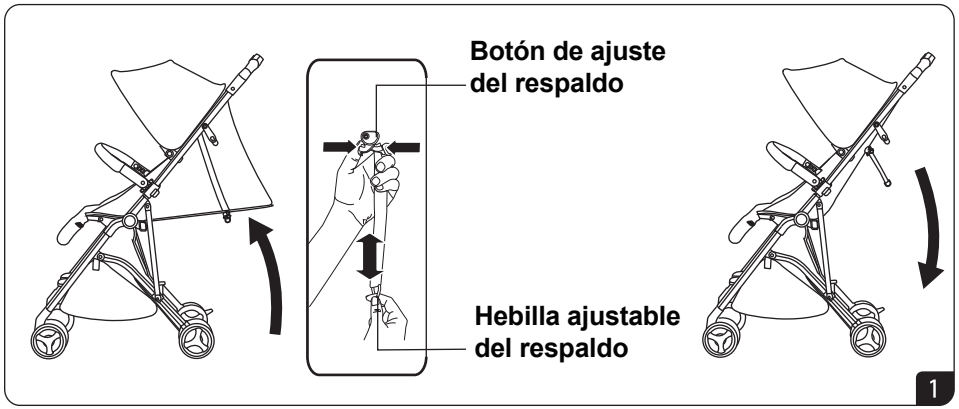

Ajuste del respaldo: Como se muestra en la Figura 1, sujete con una mano la hebilla ajustable y, con la otra mano, apriete el botón y desplácelo hacia adelante o hacia atrás para ajustar el respaldo.
ADVERTENCIA:La sillita está destinada a una utilización desde el nacimiento: no olvide inclinar al máximo la posición de los recién nacidos. La inclinación puede oscilar entre los 150 y los 180 grados.

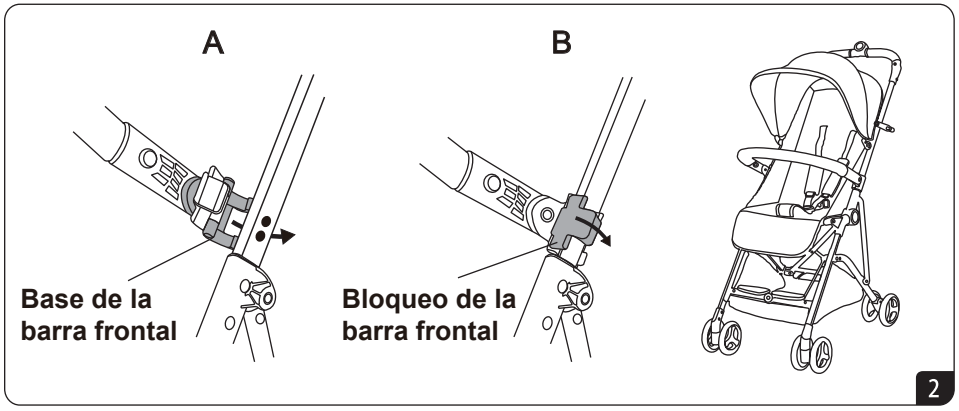

Uso con la barra frontal: véase la imagen 2A. Colocar la base de la barra frontal en el tubo siguiendo la dirección que indica la flecha. Véase la imagen 2B: fijar las piezas de bloqueo de plástico en el tubo tomando como referencia la dirección de la flecha. Comprobar que el bloqueo quede bien sujeto a la base de la barra frontal. Para desmontar, retirar las piezas de bloqueo de la barra frontal y asegurarse de desenganch-arlas de la base de la barra frontal. Por último, quitar la base de la barra frontal.

Uso

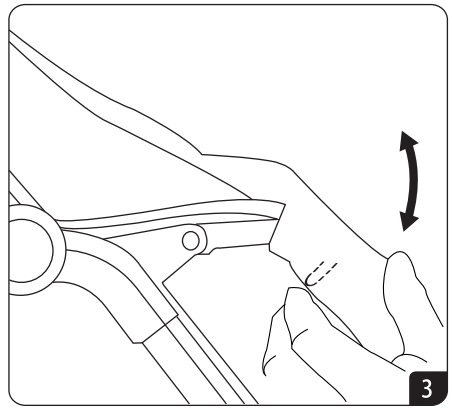

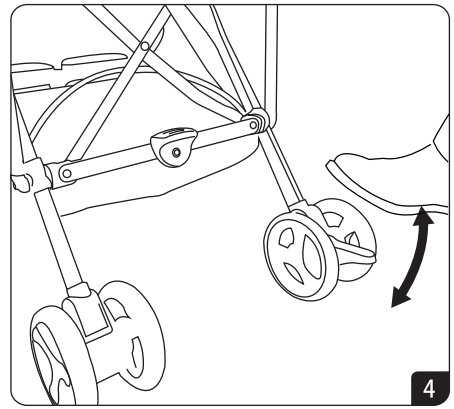

Apoyapiernas: Apriete simultáneamente los dos botones de ajuste para ajustar el apoyapiernas.
Freno: Pise los pedales de freno para bloquear la sillita. Levante los pedales de freno para desbloquear.

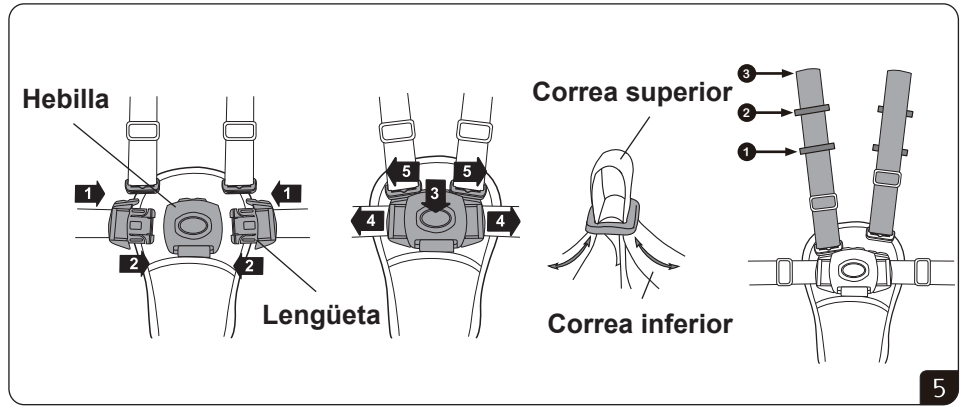

Ajuste del cinturón de seguridad: véase la imagen 5. Cerrar: encajar las lengüetas en la hebilla de seguridad hasta que se oiga un clic. Abrir: presionar el botón de la hebilla de seguridad y sacar las lengüetas. Acortar la correa: tirar de la correa superior hacia afuera y, después, de la correa inferior para bloquearla en la posición deseada. Quitar: tirar de la correa superior, acortar la correa inferior y bloquear firmemente. La altura de las correas de los hombros se puede ajustar en 3 posiciones: Primero hay que desabrochar el botón de seguridad, quitar la almoha-dilla para los hombros y, a continuación, ajustar la posición. La posición 1 está destinada a niños más pequeños, y las posiciones 2 y 3 son para niños más mayores. Una vez ajustada la posición, hay que asegurarse de volver a colocar la almohadilla para los hombros y abrochar el botón de seguridad.

Plegado

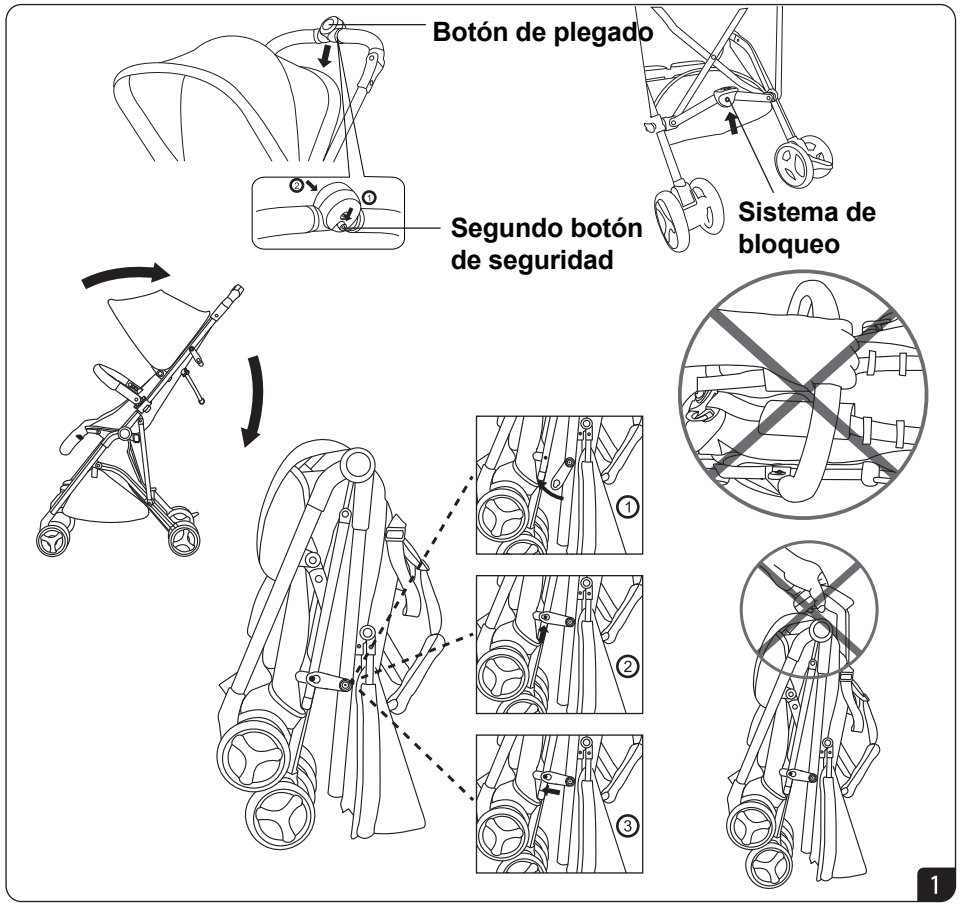

Plegar: Apriete el segundo botón de seguridad de abajo y, al mismo tiempo, apriete el botón de plegado: el manillar se doblará. Desbloquee con el pie el sistema de bloqueo y pliegue la sillita. Coloque el gancho de plegado.

⚠ WARNUNG!

-Lassen Sie Ihr Kind niemals unbeaufsichtigt.
-Überprüfen Sie vor jeder Verwendung, dass alle Verriegelungsmechanismen eingerastet sind.
-Um Verletzungen zu vermeiden halten Sie bitte Ihr Kind fern, wenn Sie das Produkt aus- oder zusammenfalten.
-Lassen Sie Ihr Kind nicht mit dem Produkt spielen.
-Dieses Produkt nicht beim Joggen oder Rollschuhfahren verwenden.
-Immer das Rückhaltesystem verwenden.
-Scheck, dass der Prahm-Körper oder Platz-Einheit oder Autoplatz-Befestigungseinfälle richtig vor Gebrauch beschäftigt sind.
-Dieser Artikel ist für ein Kind im Alter von 0-3 Jahren vorgesehen (max.15 kg).
-Der Kinderwagen ist für eine Verwendung ab der Geburt vorgesehen: Für Neugeborene ist die maximale Neigungsposition einzustellen.
-Immer die Bremse betätigen, wenn Sie Ihr Kind in den Buggy legen oder herausnehmen.Wenn der Buggy auf geneigtem Gelände steht, Ihr Kind niemals hineinlegen oder herausnehmen.
-Ein Korb ist für den Transport einer gleichmäßig verteilten Last von 2 kg vorgesehen.
-Wenn Sie eine Last an die Schiebestange und/oder hinter die Lehne und/oder an die Seiten des Buggys hängen, kann dies seine Stabilität negativ beeinflussen.
-Dieser Buggy ist nur für ein Kind vorgesehen. Dieses Fahrzeug ist nur für eine Verwendung durch zwei Kinder vorgesehen.
-Vom Hersteller nicht genehmigtes Zubehör darf nicht verwendet werden.
-Darf im Falle von beschädigten oder fehlenden Teilen nicht verwendet werden. Es dürfen nur vom Hersteller genehmigte Ersatzteile verwendet werden.

WARTUNG:

• Um das Risiko einer Verletzung Ihres Babys zu vermeiden, überprüfen und warten Sie den Kinderwagen bitte regelmäßig.
• Der Stoffbezug darf nicht in Wasser getaucht werden. Wenn Sie das Gewebe reinigen, bürsten Sie den Fleck bitte direkt mit einer Bürste oder einem anderen Reinigungsgerät. Verwenden Sie Seife oder Feinwaschmittel, um andere Teile zu reinigen.
• Nach Gebrauch bitte nicht direkter Sonneneinstrahlung oder Regen aussetzen.

Merkmale und Komponenten

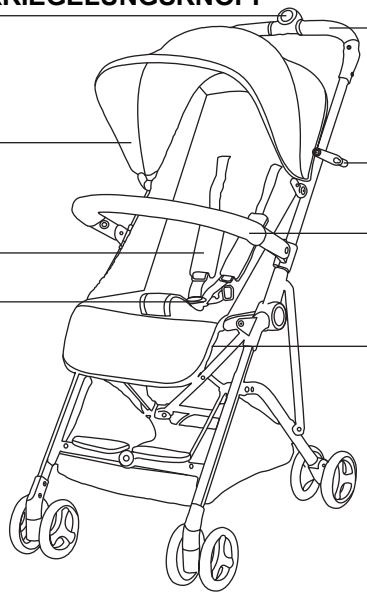

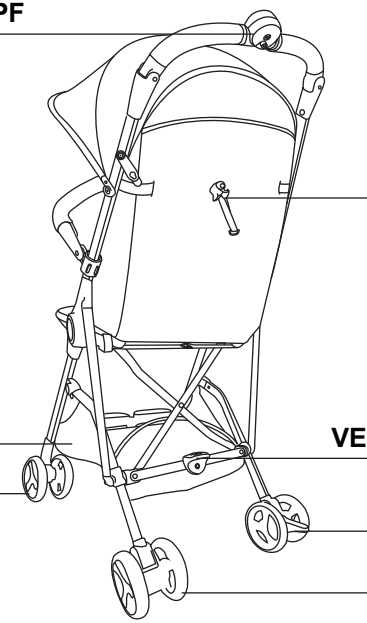

Aufklappen und Installieren

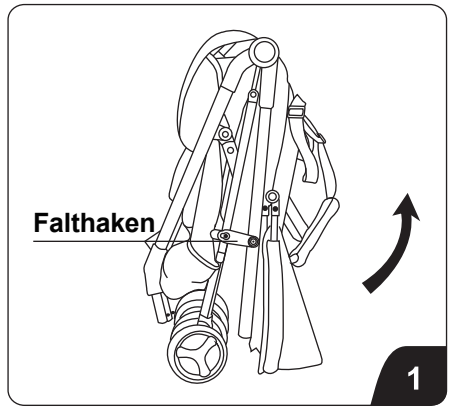

Buggy öffnen: Den Haken an der Seite lösen wie in Abbildung 1 gezeigt und den Griff nach oben ziehen.

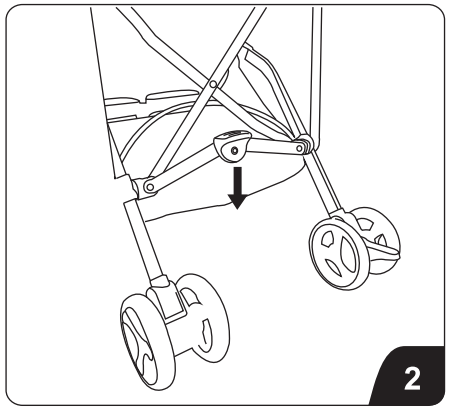

Buggy öffnen: Den Hauptrahmen aufklappen wie in Abbildung 2 gezeigt und das Verriegelungssystem einrasten lassen.Verriegelungssystem einrasten lassen.Verriegelungssystem einrasten lassen.

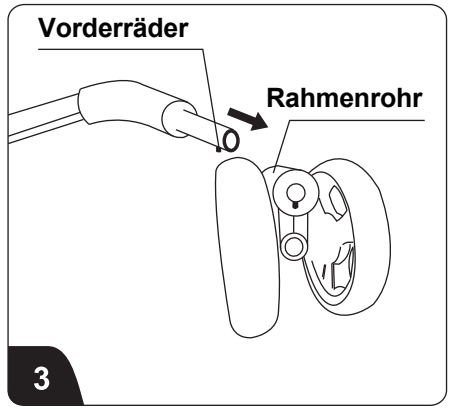

Vorderräder montieren: Die Vorderradhülse am vorderen Rahmenrohr ausrichten, wie in Abbildung 3 gezeigt. Auf das Rad drücken, bis es einrastet.

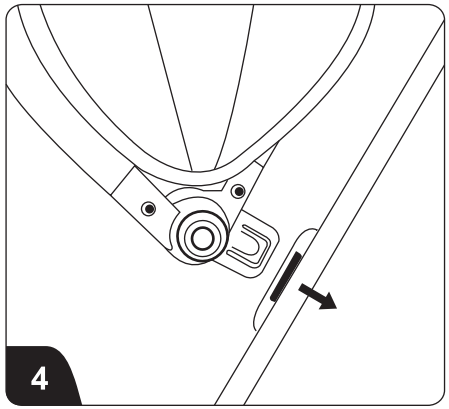

Verdeck montieren: Die Steckverbindungen des Verdecks in die Schlitze zu beiden Seiten der Lenkstange einführen, wie in Abbildung 4 gezeigt.

Verwendung

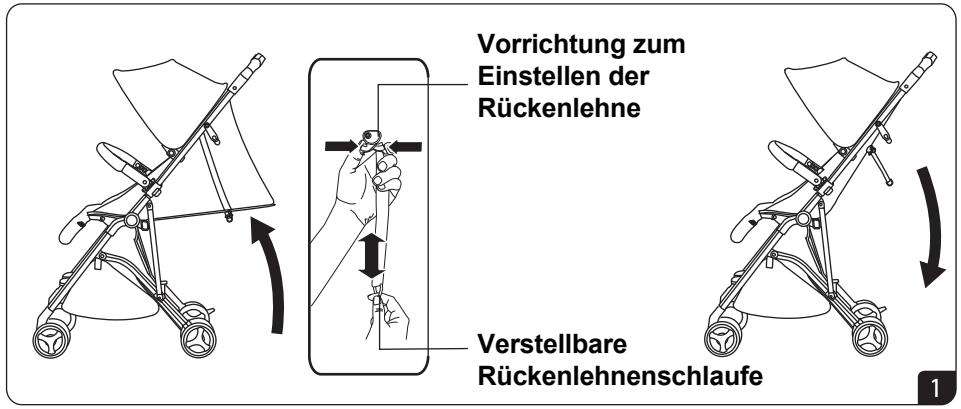

Rückenlehnenverstellung: Wie in Abbildung 1 gezeigt, mit einer Hand die verstellbare Schlaufe halten, mit der anderen Hand auf die Einstellvorrichtung drücken und von vorne nach hinten verschieben, um die Rückenlehne einzustellen.
WARNUNG:Der Kinderwagen ist für eine Verwendung ab der Geburt vorgesehen: für Neugeborene ist die maximale Neigungsposition einzustellen. Der Rückenlehnenwinkel sollte zwischen 150 Grad und 180 Grad eingestellt werden.

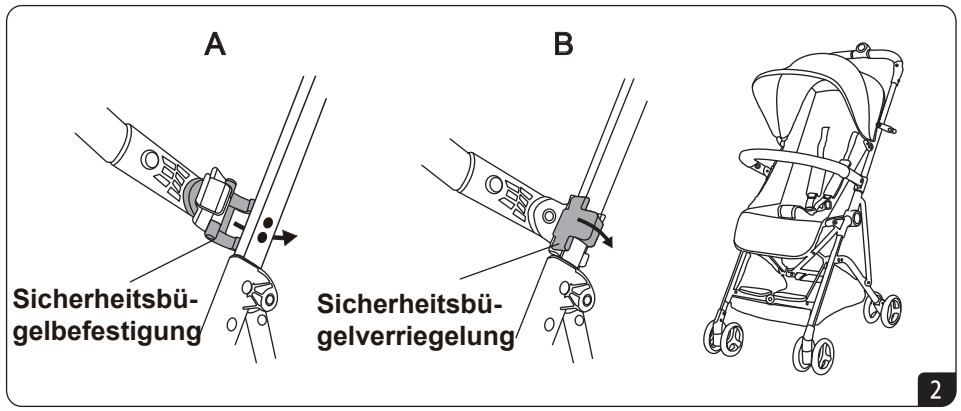

Verwendung des Sicherheitsbügels: wie in Abbildung 2A dargestellt, Sicherheitsbügelbefestigung auf die Stange stecken, dabei auf die Richtung des Pfeils achten. Wie in Abbildung 2B dargestellt, die Kunststoffteile zur Verriegelung nun an der Stange befestigen, dabei auf die Richtung des Pfeils achten. Sicherstellen, dass die Sicherheitsbügelbefestigung richtig festsitzt. Bei der Demontage die Verriegelungsteile des Sicherheitsbügels lösen und von der Befestigung des Sicherheitsbügels entfernen. Zuletzt die Befestigung des Sicherheitsbügels herausziehen.

Verwendung

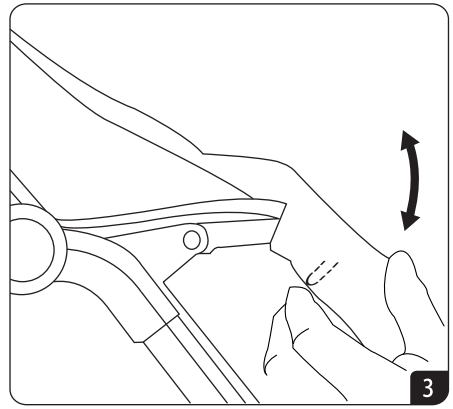

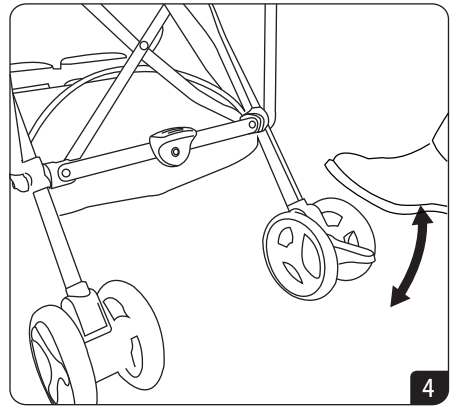

Fußstütze: Beide Einstellknöpfe gleichzeitig drücken, um die Fußstütze einzustellen.
Bremse: Die Bremspedale drücken, um den Buggy zu blockieren. Die Bremspedale anheben, um die Bremsen zu lösen.

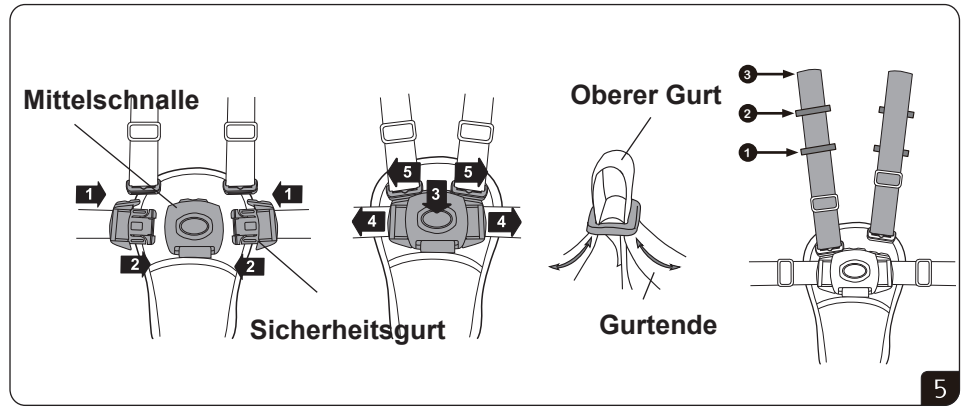

Einstellen der Sicherheitsgurte: wie in Abbildung 5 dargestellt. Schließen: Sicherheitsgurte in die Mittelschnalle stecken, bis sie einrasten. Öffnen: Knopf der Mittelschnalle drücken und Sicherheitsgurte herausziehen. Kürzen: Erst am oberen Gurt ziehen, dann Gurt am Gurtende durchziehen und sichern. Verlängern: Oberen Gurt herausziehen, dabei Gurtende kürzen und sichern. Für die Schultergurte sind 3 Positionen verfügbar: Zunächst den Sicherheitsknopf lösen, Schulterpolster entfernen und Position einstellen. Position 1 wird bei kleineren Kindern verwendet, Position 2 und 3 bei größeren Kindern. Nachdem die Position eingestellt wurde, müssen das Schulterpolster wieder angebracht und der Sicherheitsknopf geschlossen werden.

Zusammenklappen

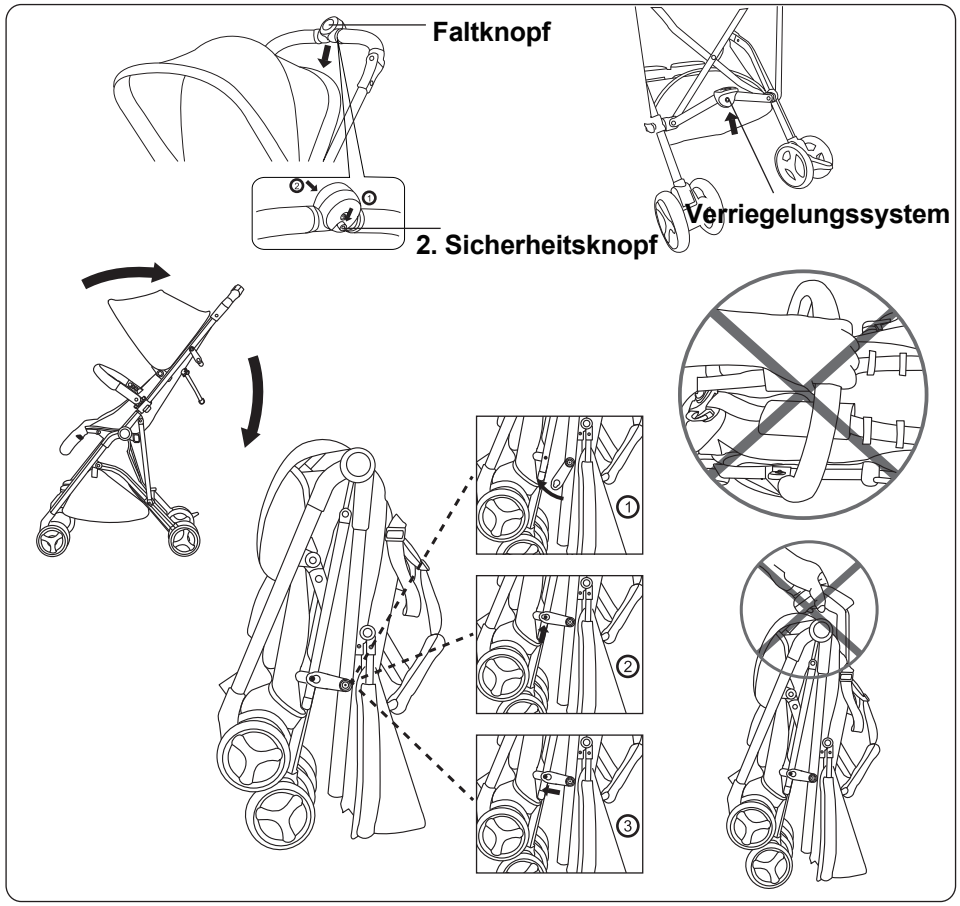

Zusammenklappen: Den zweiten Sicherheitsknopf unten und gleichzeitig den Faltknopf drücken, so dass der Griff zusammenklappt. Das Verriegelungssystem mit dem Fuß entriegeln und den Buggy zusammenklappen. Falthaken einhaken.

⚠ ATTENZIONE!

-Non lasciare mai il bambino senza sorveglianza.
-Assicurarsi che tutti i dispositivi di blocco siano innestati correttamente prima dell'uso.
-Per evitare ferite, tenere il bambino a debita distanza durante l'apertura e la chiusura del prodotto.
-Non lasciare che il bambino giochi con questo prodotto.
-Non usare questo prodotto mentre si fa jogging o si va sui pattini.
-Usare sempre il sistema di ritenuta.
-Controllo che il corpo di carrozzina o unità di posto o apparecchiature di affetto di posto di macchina sono impegnate correttamente di fronte ad uso.
-L'articolo è destinato a bambini di età non superiore a 3 anni (max 15kg).
-La carrozzina è progettata per un utilizzo dalla nascita: usare la posizione più reclinata per i neonati.
-Azionare sempre il freno quando si mette o si toglie il bambino dal veicolo.Non mettere o togliere mai i bambini da un veicolo fermo su una pendenza.
-Il passeggino è dotato di un cesto per il trasporto di oggetti fino a un peso complessivo e uniformemente distribuito di 2 kg.
-La stabilità del veicolo può essere alterata se si aggancia un carico al manubrio e/o alla parte posteriore dello schienale e/o ai lati del veicolo.
-Il passeggino è unicamente adatto al trasporto di 1 bambini.
-Gli accessori non approvati dal produttore non devono essere utilizzati.
-Non utilizzare se alcuni elementi sono rotti, danneggiati o mancanti e utilizzare solo pezzi di ricambio autorizzati dal fabbricante.

MANUTENZIONE:

• Per evitare infortuni al bebè, verificare e provvedere alla regolare manutenzione del passeggino.
• La fodera in tessuto non si immerge in acqua né si lava. Per pulire le parti in tessuto, sfregare la macchia direttamente in situ con una spazzola o con uno smacchiatore apposito. Per lavare le altre parti, usare un sapone o un detergente delicato.
• Dopo l'uso, riporre lontano dalla luce solare diretta e non lasciare sotto la pioggia.

Caratteristiche e componenti

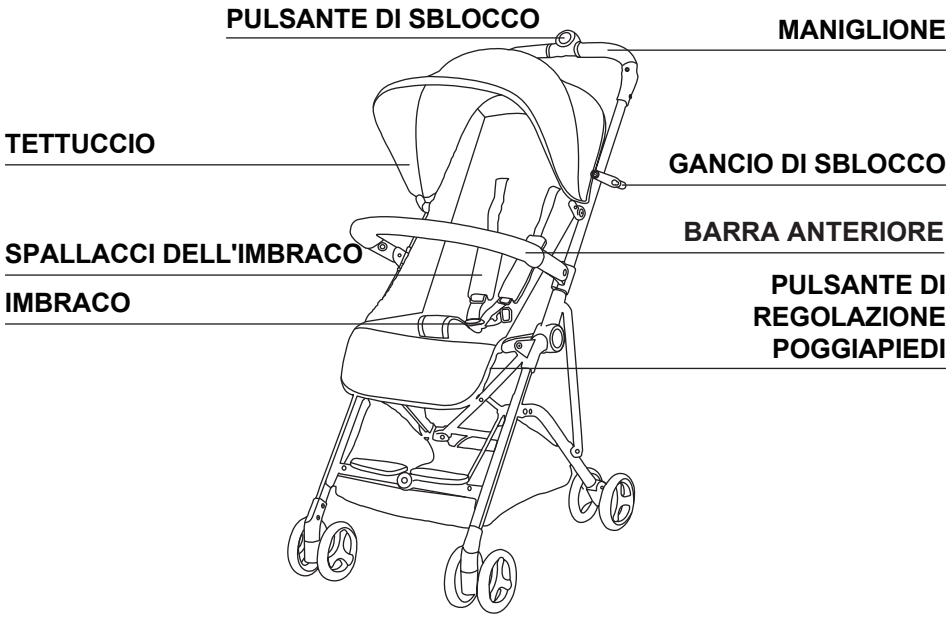

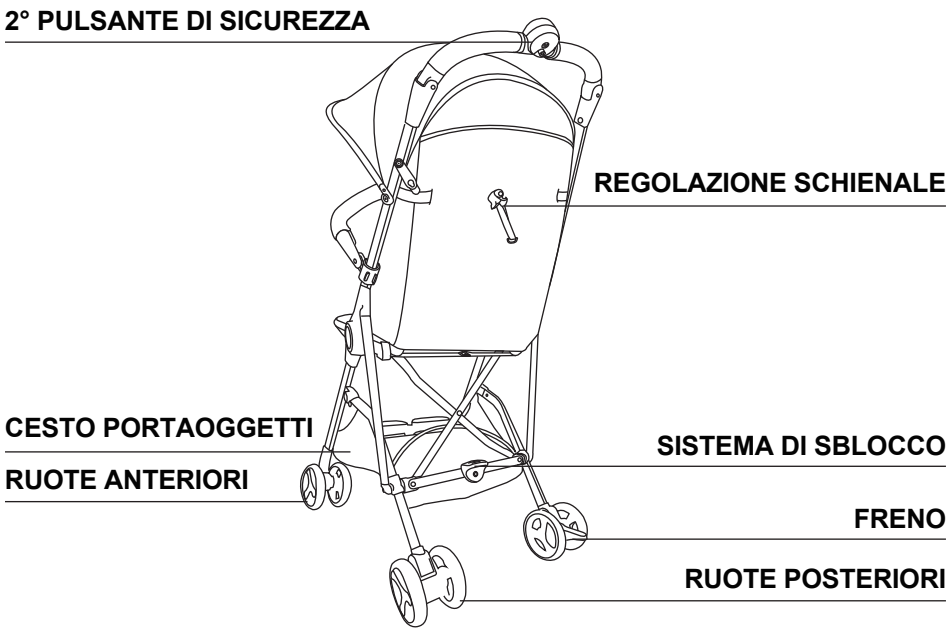

Aprire e montare

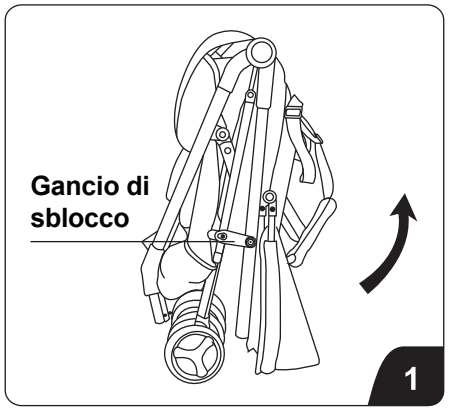

Aprire il passeggino: come in figura 1, liberare il gancio laterale e tirare verso l'alto la maniglia.

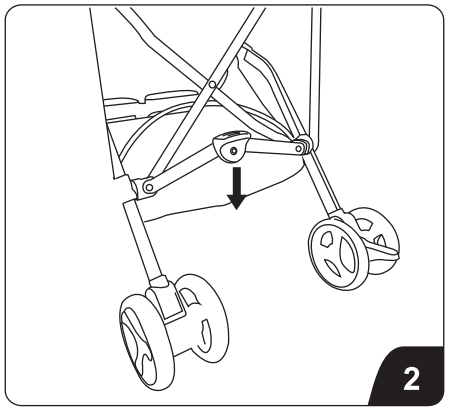

Aprire il passeggino: come in figura 2, stendere il telaio principale e attivare il sistema di blocco.

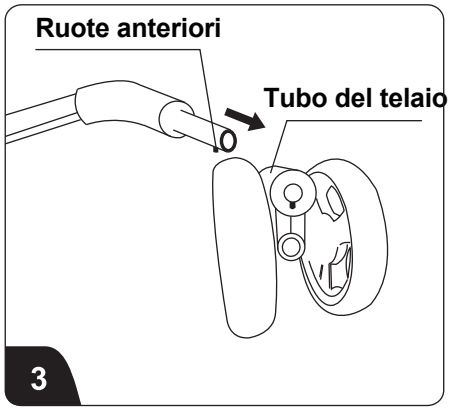

Inserire le ruote anteriori: cfr. figura 3, allineare l'attacco della ruota anteriore con l'estremità libera del tubo del telaio come indicato.
Spingere la ruota nel telaio finché non scatta.

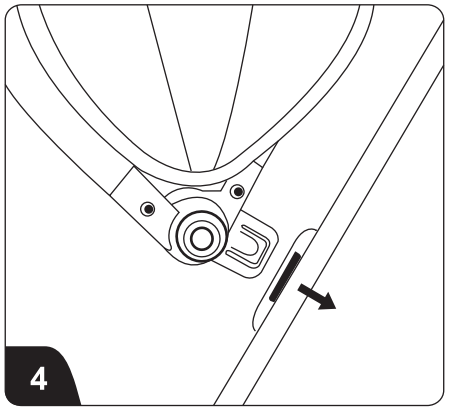

Montare il tettuccio: cfr. figura 4, Inserire i connettori del tettuccio nei fori presenti su entrambi i lati dei tubi del maniglione.

Utilizzo

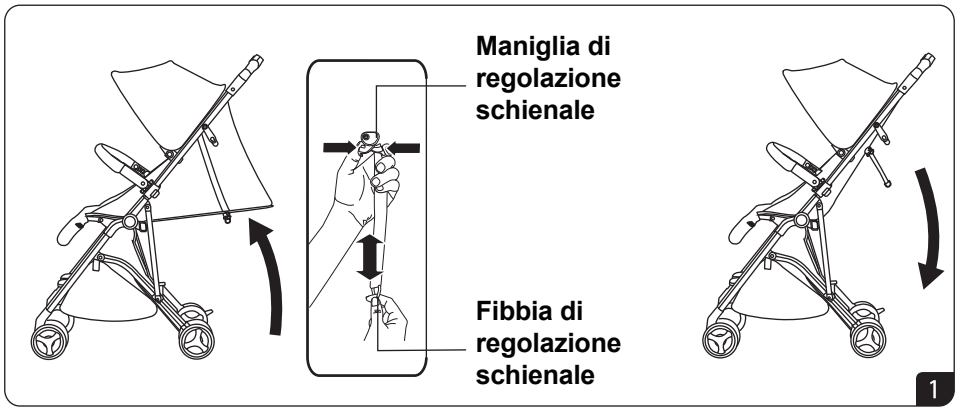

Regolazione dello schienale: come in figura 1, tenere con una mano la fibbia regolabile e con l'altra afferrare il maniglione facendolo scorrere avanti e indietro in base alla regolazione desiderata.
ATTENZIONE: La carrozzina è progettata per un utilizzo dalla nascita: usare la posizione più reclinata per i neonati.
Regolare l'angolo dello schienale da 150 gradi a 180 gradi.

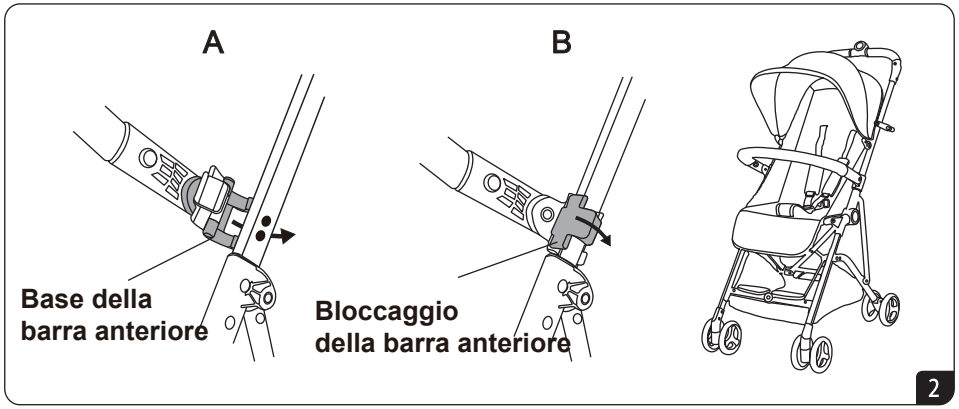

Utilizzo con la barra anteriore: come mostrato nella figura 2A, inserire la base della barra anteriore nel tubo, seguendo la direzione delle frecce. Come mostrato nella figura 2B, fissare i supporti di bloccaggio in plastica sul tubo seguendo la direzione delle frecce. Assicurarsi che sia ben fisso sulla base della barra anteriore. Durante lo smontaggio, rimuovere i supporti di bloccaggio della barra anteriore e assicurarsi di separarli dalla base della barra anteriore. Estrarre la base della barra anteriore.

Utilizzo

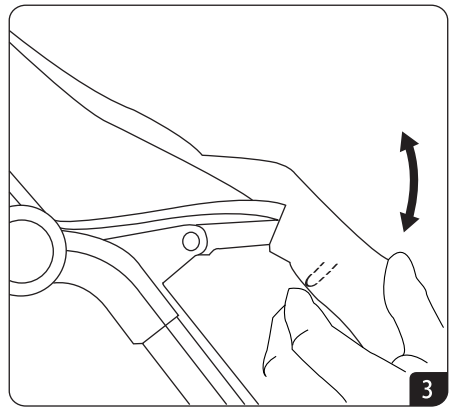

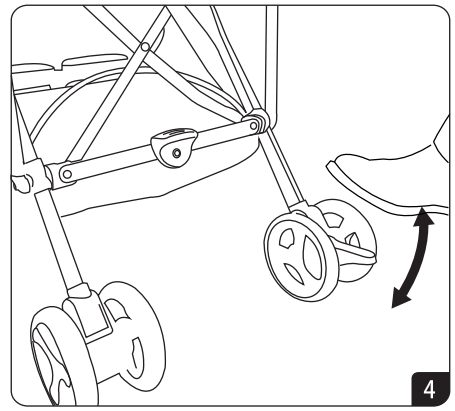

Poggiapiedi: premere contemporaneamente sui due pulsanti di regolazione per regolare il poggiapiedi.
Freno: Esercitare una pressione sui pedali del freno per bloccare il passeggino. Sollevare i pedali del freno per sbloccarlo.

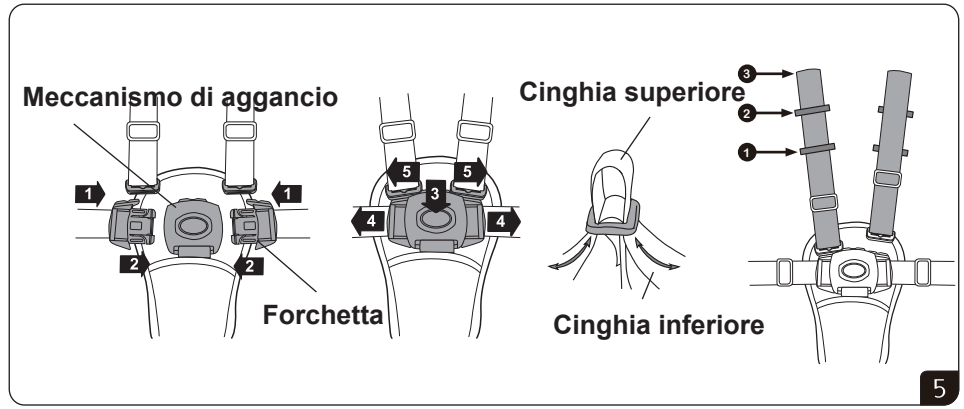

Regolazione della cintura di sicurezza: vedere figura 5. Chiudere: inserire le forchette della cintura di sicurezza nel meccanismo di aggancio fino ad avvertire uno scatto. Aprire: premere il pulsante sul meccanismo di aggancio per estrarre le forchette. Accorciare: estrarre la cinghia superiore, quindi estrarre la cinghia inferiore e fissarla. Rimuovere: estrarre la cinghia superiore, accorciare la cinghia inferiore e fissarla saldamente. Le cinghie a livello delle spalle possono assumere 3 posizioni diverse: premere il pulsante di sicurezza, rimuovere il cuscinetto per le spalle, quindi regolare la posizione. La posizione 1 è indicata per i bambini più piccoli, mentre le posizioni 2 e 3 sono indicate per i bambini più grandi. Dopo aver regolato la posizione, assicurarsi di rimettere i cuscinetti e agganciare le cinture di sicurezza.

Richiudere

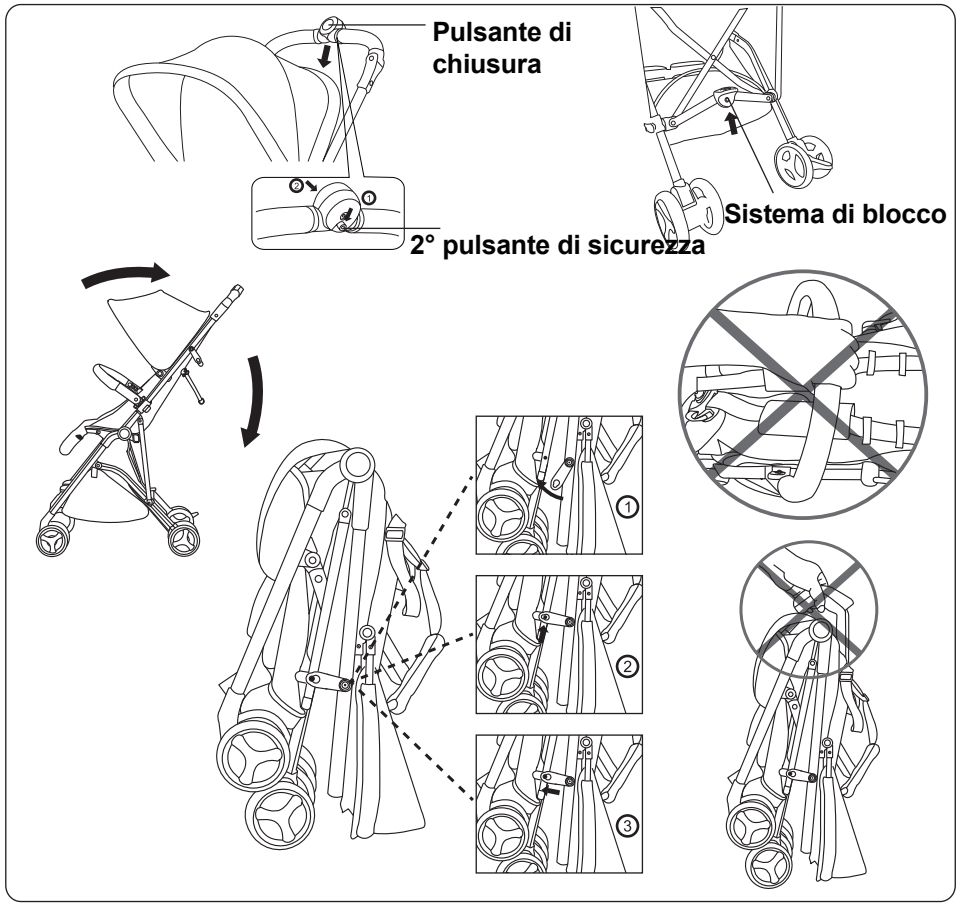

Richiudere: Pemere sul secondo pulsante di sicurezza posto sotto e contemporaneamente sul pulsante di chiusura, così da far piegare il maniglione. Sbloccare il sistema di blocco con il piede e piegare il passeggino. Far scattare il gancio di chiusura.

⚠ WAARSCHUWING!

-Laat uw kind nooit onbewaakt achter.
-Controleer voor gebruik of de vergrendelingsvoorzieningen goed geactiveerd zijn.
-Houd, om letsel te voorkomen, uw kind uit de buurt tijdens het in- en uitklappen van het product.
-Laat uw kind niet met dit product spelen.
-Gebruik dit product niet tijdens het joggen of skaten.
-Gebruik altijd het borgsysteem.
-Controleer of de kinderwagen body of stoel of autostoeltje installatiepakketten zijn vastgeklikt voor gebruik.
-Dit artikel is bedoeld voor kinderen van maximaal 3 jaar (maximaal 15kg).
-De kinderwagen is geschikt voor gebruik vanaf de geboorte: gebruik voor pasgeborenen de platste stand.
-Zet de wagen altijd op de rem wanneer u uw kind er in zet of er uit neemt.Nooit de kinderen in een wagen plaatsen of er uit nemen op een helling.
-Er is een mandje meegeleverd voor het vervoer van 2 kg gelijkmatig verdeelde boodschappen.
-Het aan de wandelwagen (stuur) en/of aan de achterkant van de rugleuning en/of aan de zijkanten van de wagen ophangen van lasten kan invloed uitoefenen op de stabiliteit hiervan.
-Dit voertuig is ontworpen voor een gebruik met slechts 1 kinderen.
-Niet door de fabrikant goedgekeurde accessoires mogen niet gebruikt worden.
-Niet gebruiken als bepaalde onderdelen kapot, beschadigd of kwijt zijn. Alleen losse onderdelen gebruiken die door de fabrikant zijn goedgekeurd.

ONDERHOUD:

• Controleer en onderhoud de wandelwagen regelmatig om het risico op letsel voor uw baby te vermijden.
• De stoffen hoes mag niet ondergedompeld en gewassen worden. Als u de stoffen hoes reinigt, borstel de vlekverwijderaar dan onmiddellijk af met een borstel of ander reinigingsmiddel. Gebruik voor het reinigen van andere onderdelen zeep of een milde reiniger.
• Berg de wandelwagen na gebruik op een droge plaats op, niet in direct zonlicht.

Kenmerken en onderdelen

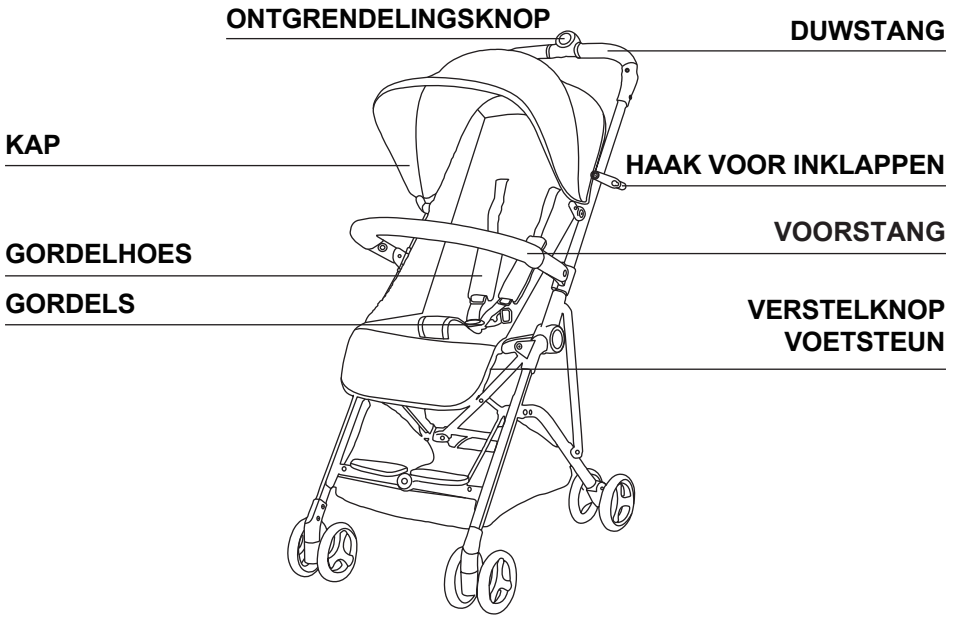

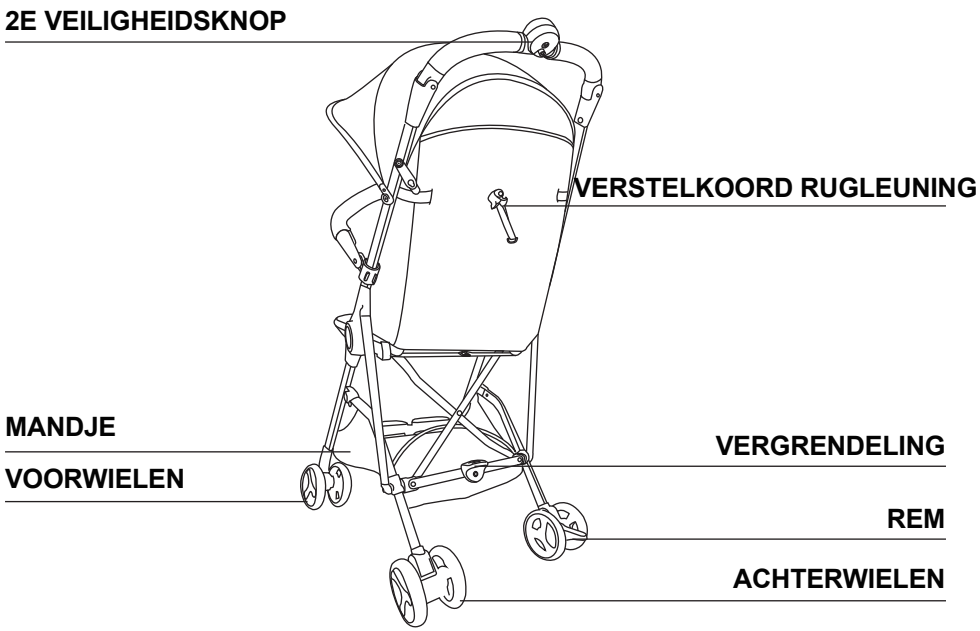

Uitklappen en installeren

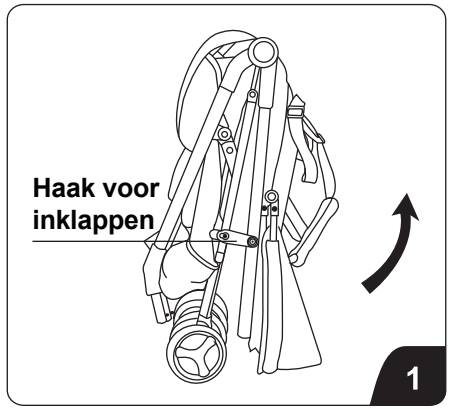

Het frame uitklappen, zie figuur 1: maak de inklaphaak aan een kant los en trek de duwstang naar boven.

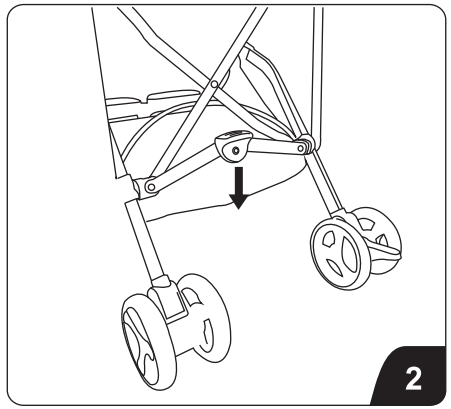

Het frame uitklappen, zie figuur 2: klap het hoofdframe uit en duw met de voet de vergrendeling naar beneden.

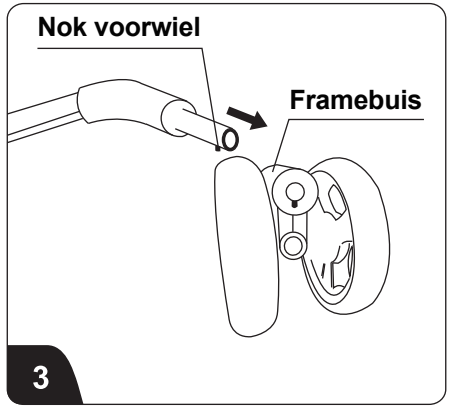

Voorwielen installeren, zie figuur 3: houd de nok van het voorwiel op een lijn met de voorste frame-buis, zoals getoond. Duw het wiel op het frame tot het op zijn plaats klikt.

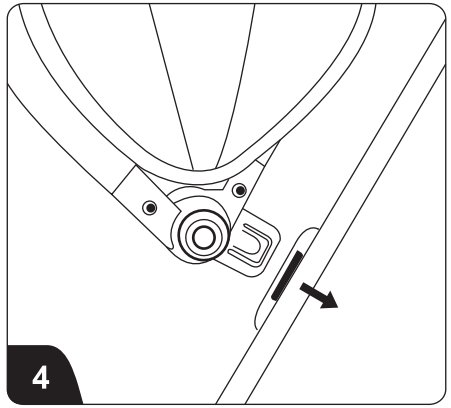

Kap installeren, zie figuur 4: steek de poten van de kap in de sleuven aan beide zijden van de duwstang.

Gebruik

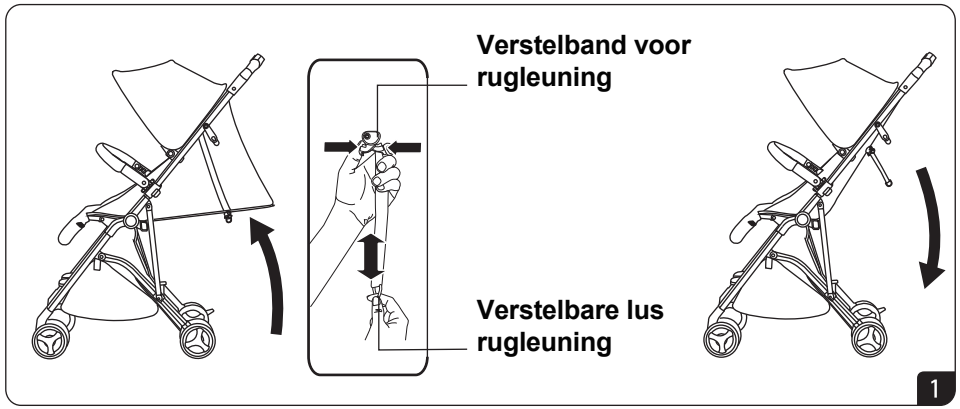

Verstellen rugleuning, zie figuur 1: houd met een hand de verstelbare lus van de rugleuning vast en knijp met de andere hand de verstelbare stopper in en schuif deze naar boven of beneden om de rugleuning te verstellen.
WAARSCHUWING: De kinderwagen is geschikt voor gebruik vanaf de geboorte: gebruik voor pasgeborenen de platste stand.
Verstel de hoek van de rugleuning van 150 tot 180 graden.

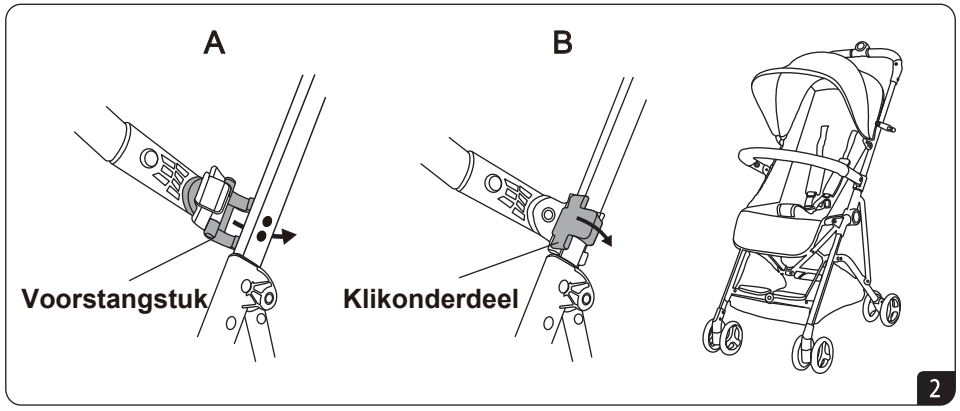

Gebruik met de voorstang: Net als in figuur 2A duwt u het voorstangstuk over de stang heen in de richting van het pijltje. Net als in figuur 2B moet u nu het klikonderdeel van kunststof op de stang vastzetten in de richting van het pijltje. Zorg ervoor dat het voorstangstuk stevig vastzit. Bij demontage moet u het klikonderdeel verwijderen en losmaken van het voorstangstuk. Tot slot verwijdert u het voorstangstuk.

Gebruik

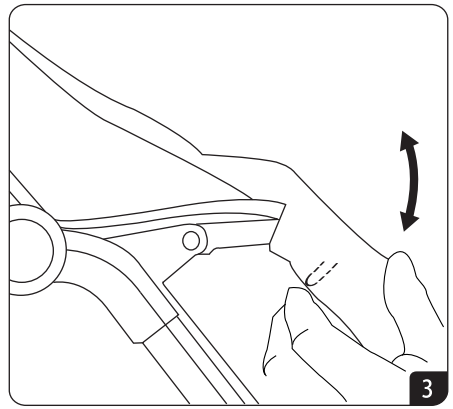

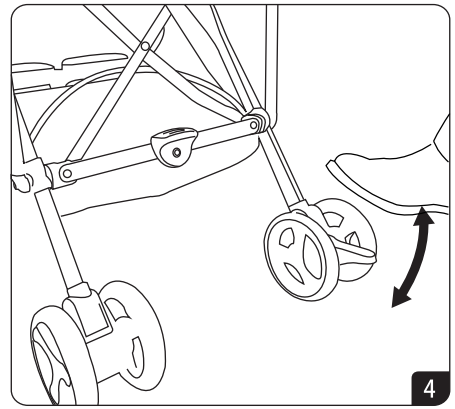

Voetsteun: duw de beide verstelknoppen tegelijkertijd in om de voetsteun te verstellen.
Rem: trap op de rempedalen om de wandelwagen stil te laten staan. Til de rempedalen op om de rem los te maken.

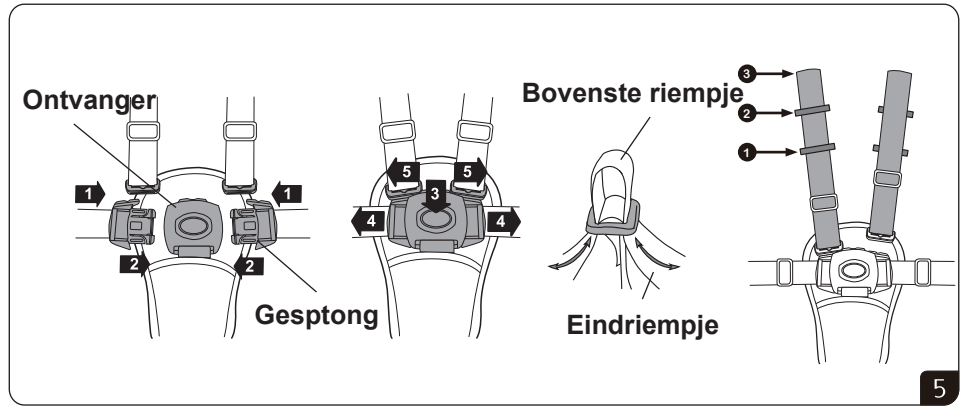

Afstellen veiligheidsgordel: zoals getoond in figuur 5. Sluiten: Steek de gesptong in de ontvanger tot hij vastklikt. Openen: Druk de gesptong omlaag en trek hem uit de ontvanger. Korter maken: Trek eerst aan het bovenste riempje en daarna aan het eindriempje. Zet vast. Verwijderen: Trek aan het bovenste riempje, maak het eindriempje korter en zet stevig vast. De schouderbanden hebben 3 standen: Open eerst de veiligheidsknop, verwijder het schouderkussentje en pas daarna de stand aan. Stand 1 is geschikt voor kleinere kinderen, stand 2 en 3 voor grotere kinderen. Nadat de stand is aangepast, moet u het schouderkussentje terugplaatsen en de veiligheidsknop weer vastmaken.

Inklappen

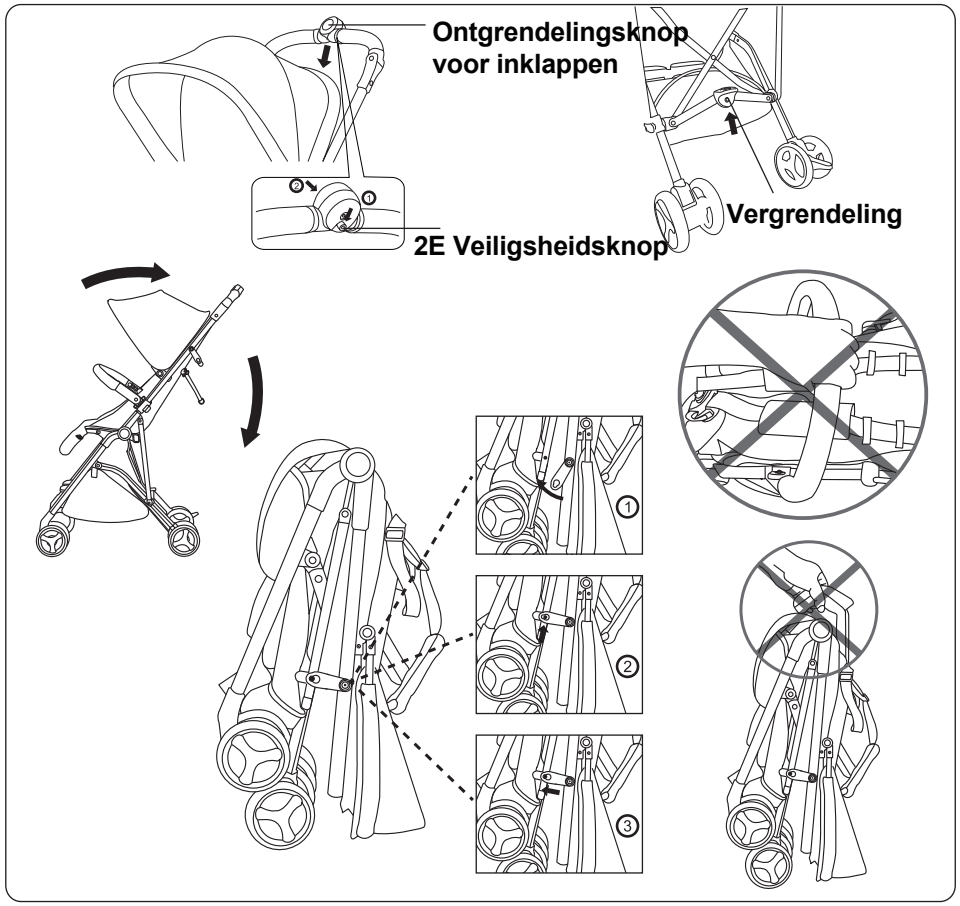

Inklappen: Duw op de tweede veiligsheidsknop onderaan en druk tegelijkertijd op de inklapknop. De duwstang klapt in. Ontgrendel het systeem met uw voet en klap de wandelwagen in. Zet de vergrendelingshaak vast.

VERTBAUDET SAS
216 RUE WINOC CHOCQUEEL
59200 TOURCOING
FRANCE